Transformator | Mondolfo Ferro 4-300411

Mondolfo Ferro TITANX2035T-2040T · 2022 · Tekening 5 · positie 10

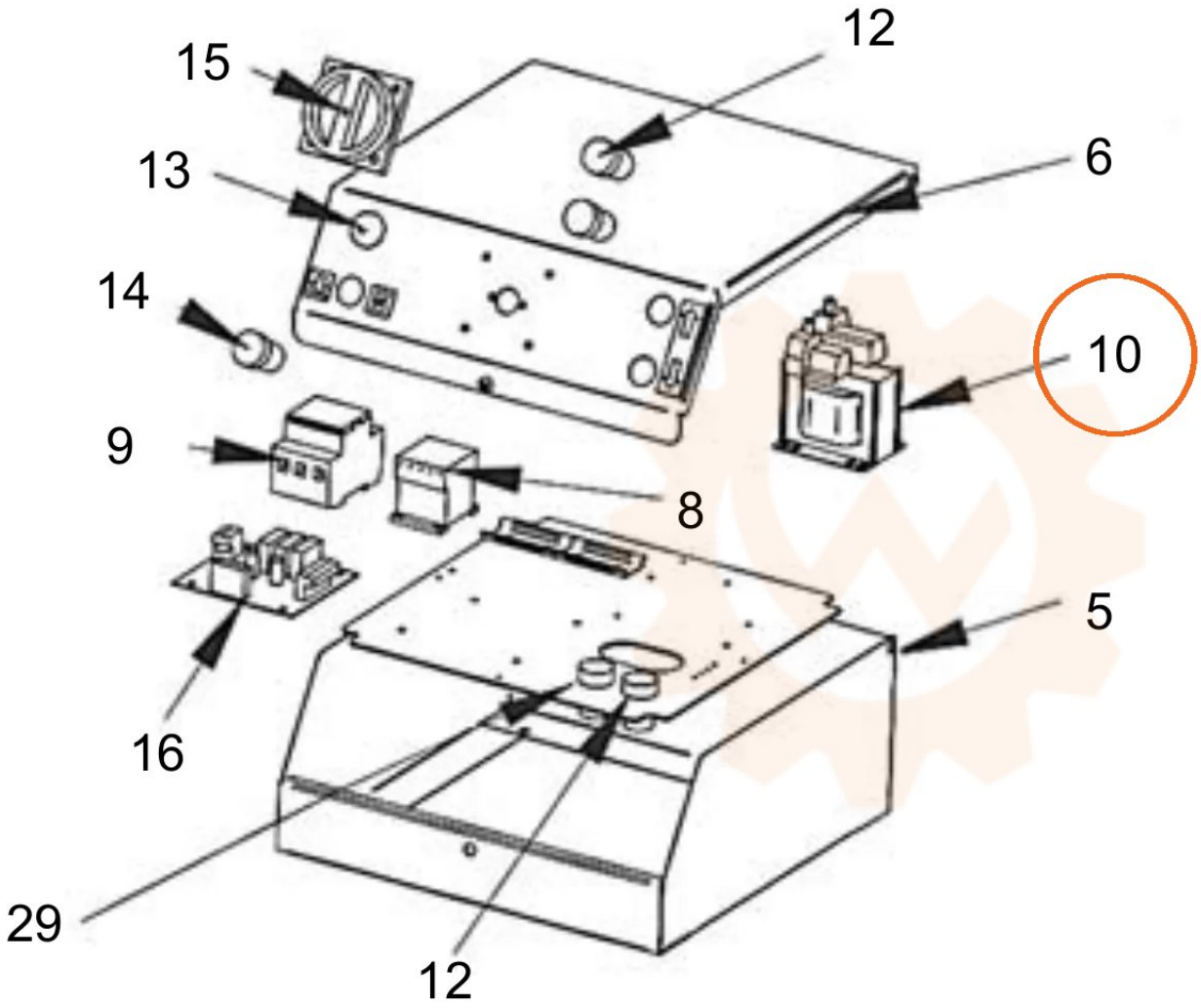
15
12
13
6
14
10
9
8
5
16
29
12

