Borgring voor as d. 12 | Mondolfo Ferro 2-00025

Mondolfo Ferro TC975XD TI · 2025 · Overzichtstekening · positie 47 (2 keer op deze tekening)

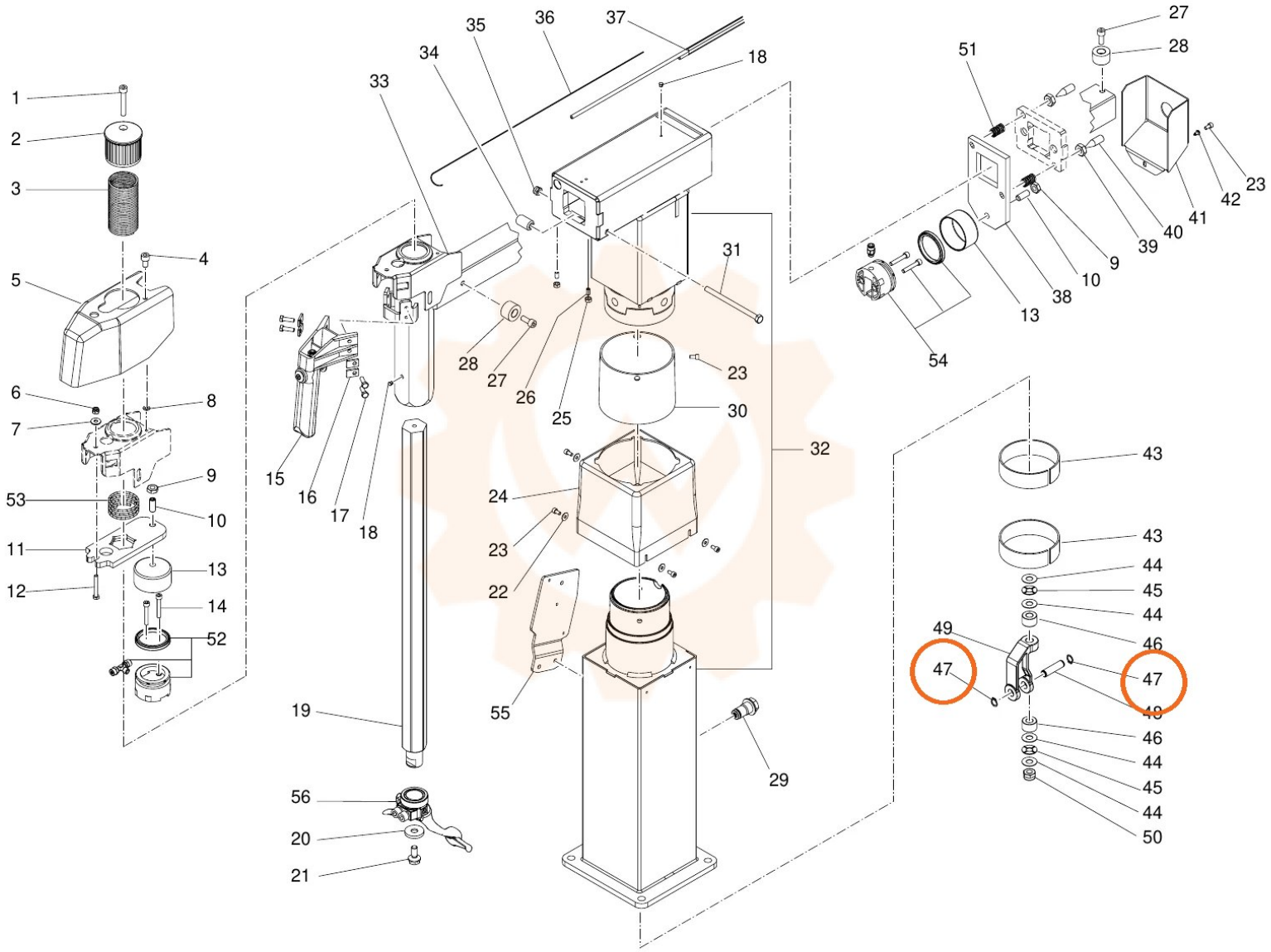
1
2
3
4
5
6
7
8
9
10
11
12
13
14
52
53
15
16
17
18
19
20
21
56
33
34
35
36
37
18
31
28
27
26
25
23
30
32
24
23
22
55
29
51
27
28
39
40
41
42
23
9
10
38
13
54
43
43
44
45
44
46
49
47
47
48
46
44
45
44
50