207-01 3-armige trekker met draaibare, in hoogte verstelbare trekhaken, combi-brug, tot 200 mm klembereik, 150 mm spandiepte



BESCHRIJVING

De zware trekker, 2-armig respectievelijk 3-armig, met draaibare, in hoogte verstelbare trekhaken en combi-brug, wordt gebruikt voor het centrisch trekken van grote lagers, tandwielen en schijven in alle gangbare maten voor ambacht, werkplaats en industrie. Daarmee kan elk onderdeel worden losgemaakt dat op een as zit en van buiten vrij toegankelijk is. De draaibare trekhaken passen zich aan elke inbouwsituatie aan en zijn door de verstelbaarheid van de spandiepte universeel inzetbaar. Dankzij de combi-brug kan de trekker zowel 2-armig als 3-armig worden gebruikt. Afhankelijk van de uitvoering verschilt de klauwvorm. De 3-armigheid garandeert een gelijkmatige lastverdeling en daardoor een bijzonder zekere grip op het af te trekken deel.

TOEPASSINGSGEBIED

Voor het centrisch trekken van grote lagers, tandwielen en schijven in alle gangbare maten voor Ambacht, werkplaats en Industrie.

VOORDEEL

- Verstelbare trekhaken voor de individuele aanpassing van de spandiepte
- Trekhaken met verschillende klauwvormen voor flexibel werken
- Dankzij de combi-brug kan de trekker voor 2-armig en 3-armig trekken worden ingezet
- Uiteinde van de klauw met sleuf biedt houvast voor de schroef voor extra ondersteuning bij het trekken
- Veilig opzetten van de spindel dankzij de draaibare spindelpunt, zowel op gladde oppervlakken als bij centreringen (Switch Technology)
- De 3-armige uitvoering zorgt voor een gelijkmatige krachtverdeling en maakt grotere trekkrachten mogelijk.
- Anti-slipinrichting aan de spindelkop voor veilig werken met Sleutels
- Spindeluitloop ter bescherming van de Schroefdraad

OPERATIE

- Trekhaken van buiten op het te trekken onderdeel positioneren
- Klauwen onder het onderdeel zwenken
- Spindel voor fixatie handmatig op druk trekken
- Zeskant op de spindelkop met een ratel of een steekringsleutel in beweging brengen totdat het onderdeel is losgekomen

APPLICATIE AFBEELDING

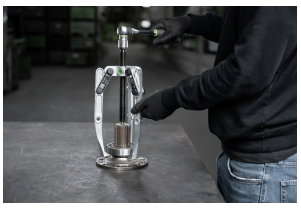

STAMGEGEVENS

GTIN [GTIN]	4021176029806
Land van herkomst	DE
Materiaal	Gereedschapsstaal
Serie	207
Brutogewicht [kg]	1,495 kg
Inhoud van de verpakking	1 deel
Verpakkingswet	PAPPE PAP 21
Wereldwijde verkoopbaarheid	Ja (REACH, RoHS, POP, PROP65, TSCA)

ONDERDELEN

- 203-1-T_Brug
- 206-01-150-S_3 trekhaken (set)
- 614160_Spindel

3-armige trekker met draaibare, in hoogte verstelbare trekhaken, combi-brug, tot 200 mm klembereik, 150 mm spandiepte

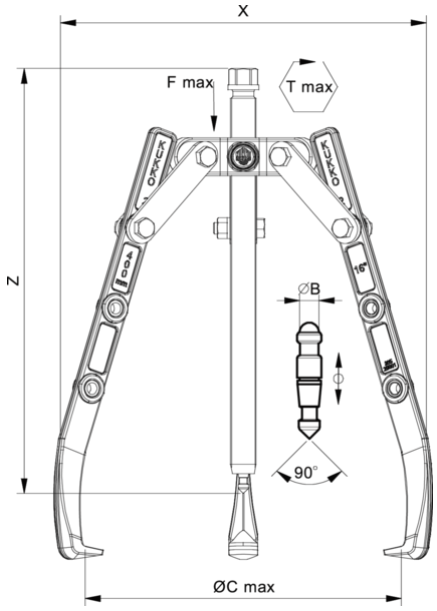

Afkorting	Attribuut	Wert
X	Totale breedte [mm]	254 mm
Y	Totale diepte [mm]	254 mm
Z	Totale hoogte [mm]	181 mm
A	Klemdiepte buiten aftrekken [mm]	150 mm
S1	Breedte over vlakken [mm]	17 mm
Cmin	Spanwijdte buiten aftrekken (min.) [mm]	0 mm
Cmax	Spanbreedte buiten aftrekken (max.) [mm]	200 mm
K	Dikte van de haakwortel aan de punt (klauwdikte K) [mm]	3 mm
J	Haakbasisbreedte (klauwbreedte J) [mm]	18 mm
O	Bruikbare haakbasisdiepte (bruikbare klauwdiepte O) [mm]	14 mm
H	Totale haakworteldiepte (totale klauwdiepte H) [mm]	41 mm
L	Totale klauwdikte (L+1mm) (klauwafstand tot basisoppervlak) [mm]	8 mm
Tmax	Max. koppel [Nm]	120 Nm
Fmax	Maximale trekkracht [t]	5 t
Fmax	Max. trekkracht [kN]	50 kN

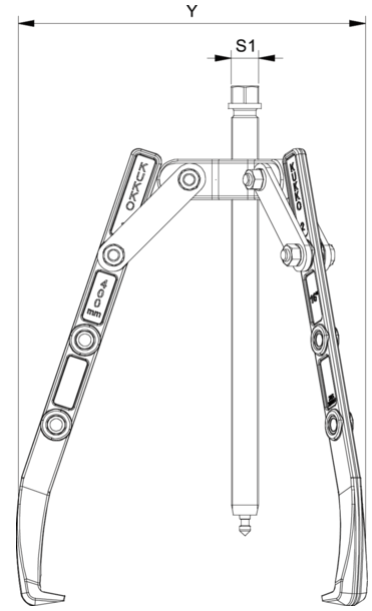

Afkorting	Attribuut	Wert
X	Totale breedte [mm]	254 mm
Y	Totale diepte [mm]	254 mm
Z	Totale hoogte [mm]	181 mm
A	Klemdiepte buiten aftrekken [mm]	150 mm
S1	Breedte over vlakken [mm]	17 mm
Cmin	Spanwijdte buiten aftrekken (min.) [mm]	0 mm
Cmax	Spanbreedte buiten aftrekken (max.) [mm]	200 mm
K	Dikte van de haakwortel aan de punt (klauwdikte K) [mm]	3 mm
J	Haakbasisbreedte (klauwbreedte J) [mm]	18 mm
O	Bruikbare haakbasisdiepte (bruikbare klauwdiepte O) [mm]	14 mm
H	Totale haakworteldiepte (totale klauwdiepte H) [mm]	41 mm
L	Totale klauwdikte (L+1mm) (klauwafstand tot basisoppervlak) [mm]	8 mm
Tmax	Max. koppel [Nm]	120 Nm
Fmax	Maximale trekkracht [t]	5 t
Fmax	Max. trekkracht [kN]	50 kN

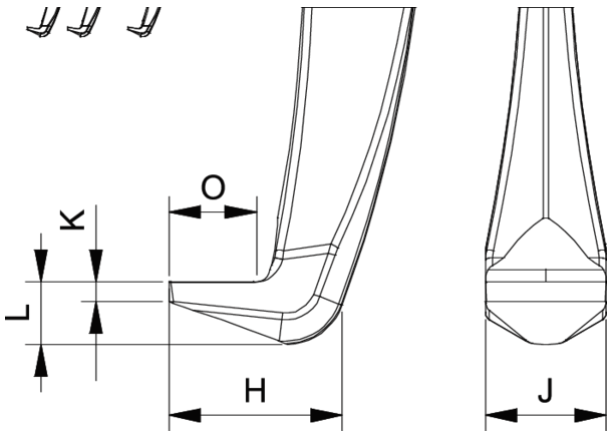

Afkorting	Attribuut	Wert
X	Totale breedte [mm]	254 mm
Y	Totale diepte [mm]	254 mm
Z	Totale hoogte [mm]	181 mm
A	Klemdiepte buiten aftrekken [mm]	150 mm
S1	Breedte over vlakken [mm]	17 mm

Cmin	Spanwijdte buiten aftrekken (min.) [mm]	0 mm
Cmax	Spanbreedte buiten aftrekken (max.) [mm]	200 mm
K	Dikte van de haakwortel aan de punt (klauwdikte K) [mm]	3 mm
J	Haakbasisbreedte (klauwbreedte J) [mm]	18 mm
O	Bruikbare haakbasisdiepte (bruikbare klauwdiepte O) [mm]	14 mm
H	Totale haakworteldiepte (totale klauwdiepte H) [mm]	41 mm
L	Totale klauwdikte (L+1mm) (klauwafstand tot basisoppervlak) [mm]	8 mm
Tmax	Max. koppel [Nm]	120 Nm
Fmax	Maximale trekkracht [t]	5 t
Fmax	Max. trekkracht [kN]	50 kN

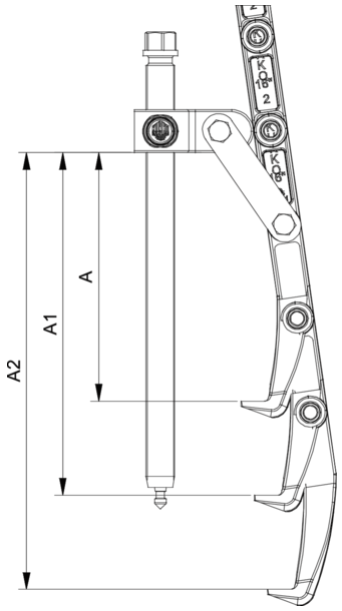

Afkorting	Attribuut	Wert
X	Totale breedte [mm]	254 mm
Y	Totale diepte [mm]	254 mm
Z	Totale hoogte [mm]	181 mm
A	Klemdiepte buiten aftrekken [mm]	150 mm
S1	Breedte over vlakken [mm]	17 mm
Cmin	Spanwijdte buiten aftrekken (min.) [mm]	0 mm
Cmax	Spanbreedte buiten aftrekken (max.) [mm]	200 mm
K	Dikte van de haakwortel aan de punt (klauwdikte K) [mm]	3 mm
J	Haakbasisbreedte (klauwbreedte J) [mm]	18 mm
O	Bruikbare haakbasisdiepte (bruikbare klauwdiepte O) [mm]	14 mm
H	Totale haakworteldiepte (totale klauwdiepte H) [mm]	41 mm
L	Totale klauwdikte (L+1mm) (klauwafstand tot basisoppervlak) [mm]	8 mm
Tmax	Max. koppel [Nm]	120 Nm
Fmax	Maximale trekkracht [t]	5 t
Fmax	Max. trekkracht [kN]	50 kN

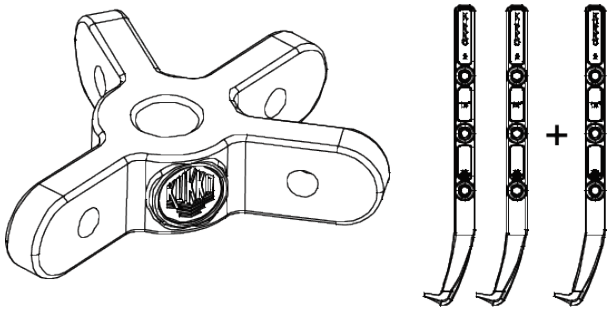

Afkorting	Attribuut	Wert
X	Totale breedte [mm]	254 mm
Y	Totale diepte [mm]	254 mm
Z	Totale hoogte [mm]	181 mm
A	Klemdiepte buiten aftrekken [mm]	150 mm
S1	Breedte over vlakken [mm]	17 mm
Cmin	Spanwijdte buiten aftrekken (min.) [mm]	0 mm
Cmax	Spanbreedte buiten aftrekken (max.) [mm]	200 mm
K	Dikte van de haakwortel aan de punt (klauwdikte K) [mm]	3 mm
J	Haakbasisbreedte (klauwbreedte J) [mm]	18 mm
O	Bruikbare haakbasisdiepte (bruikbare klauwdiepte O) [mm]	14 mm
H	Totale haakworteldiepte (totale klauwdiepte H) [mm]	41 mm
L	Totale klauwdikte (L+1mm) (klauwafstand tot basisoppervlak) [mm]	8 mm
Tmax	Max. koppel [Nm]	120 Nm
Fmax	Maximale trekkracht [t]	5 t
Fmax	Max. trekkracht [kN]	50 kN