TASTIERA KIS
KIS KEYBOARD

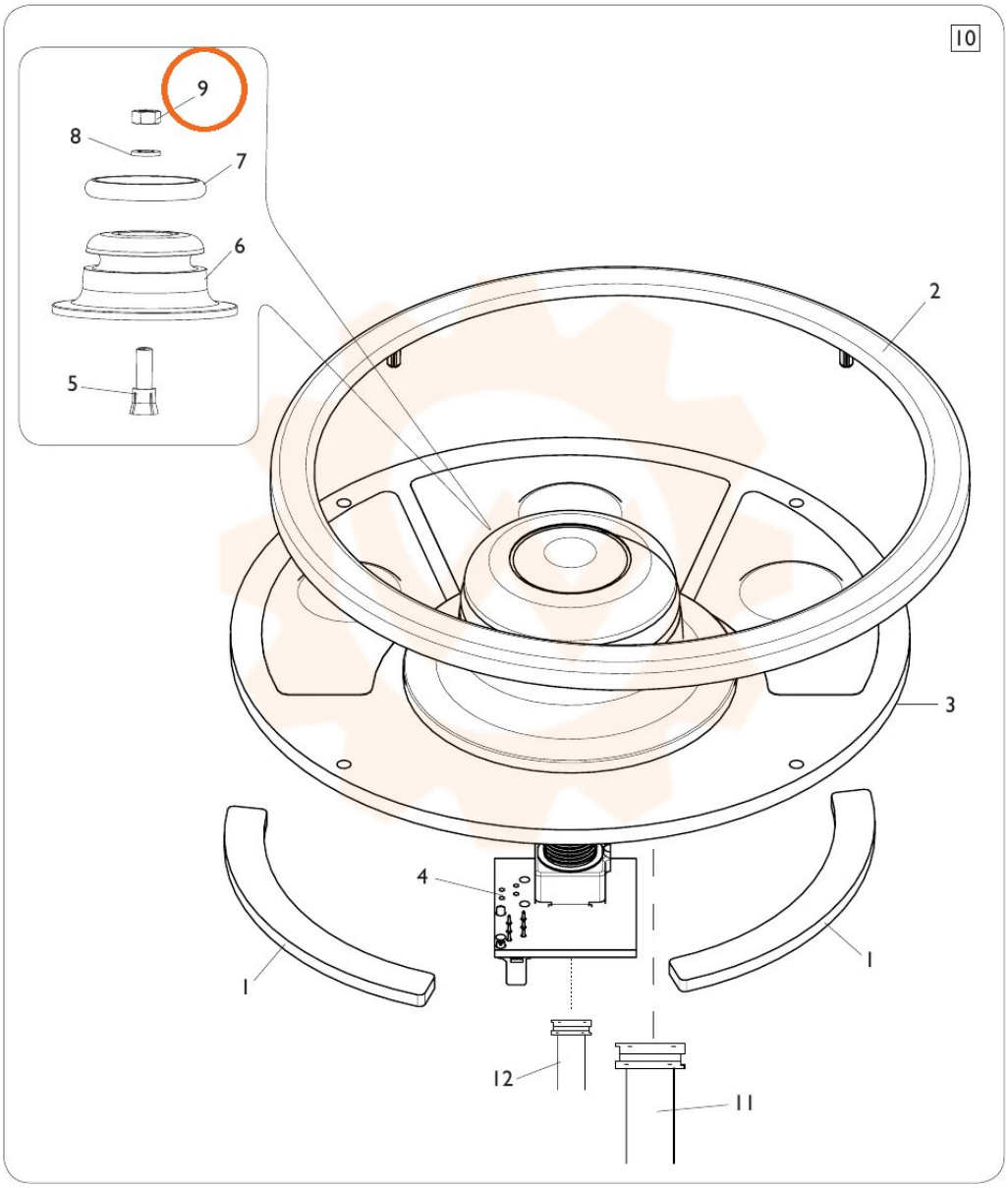

TORNA AL COMPLESSIVO
RETURNS TO OVERALL