Sluitplaat afstandsbus | Mondolfo Ferro J113-1060002

Mondolfo Ferro Titan PI 240HC SE · 2025 · Tekening 41 · positie 9

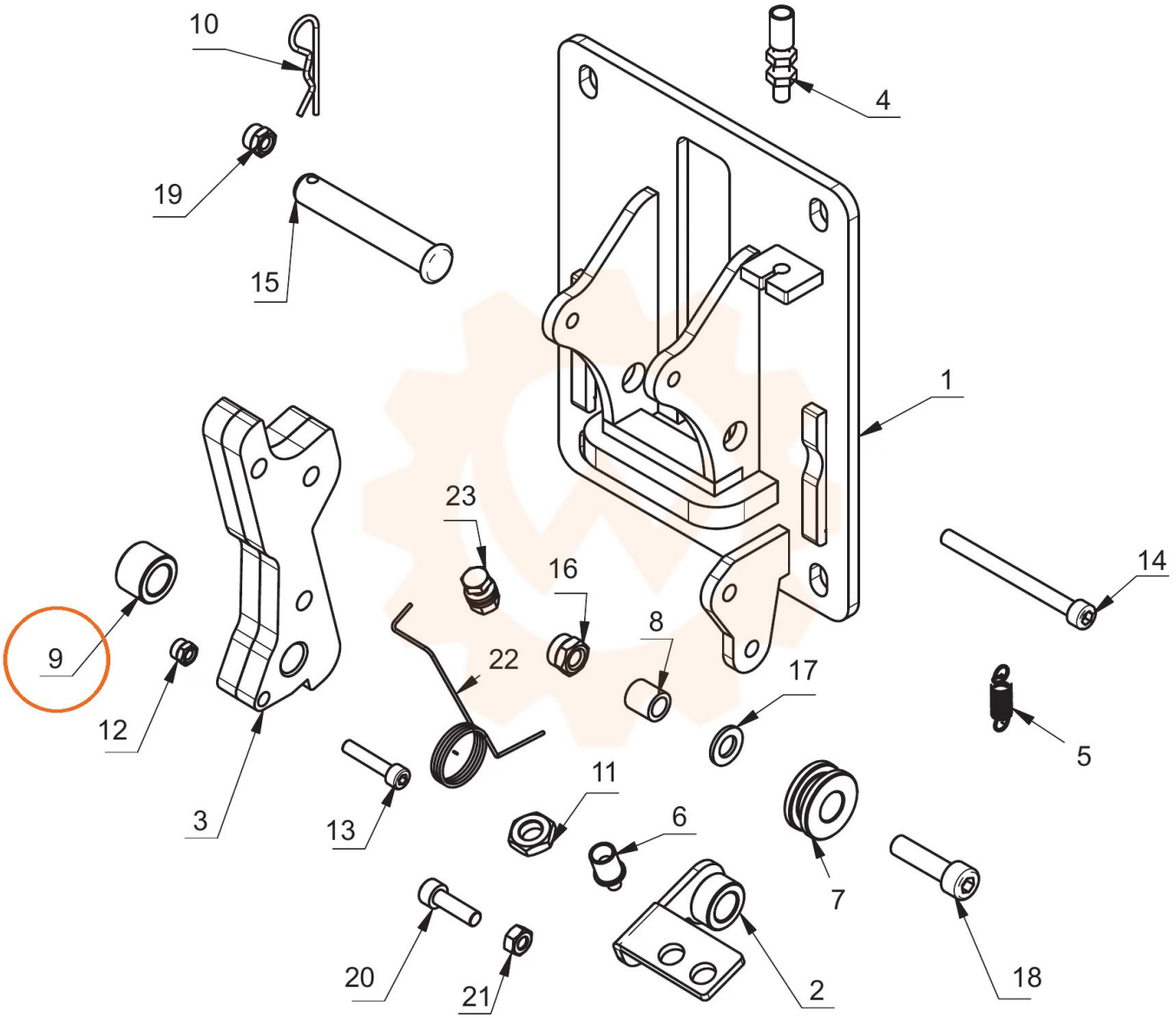
10
4
19
15
1
23
14
16
8
9
22
17
12
5
3
11
13
6
7
20
21
2
18