GRUPPO TESTINA
WHEEL MEASURING UNIT

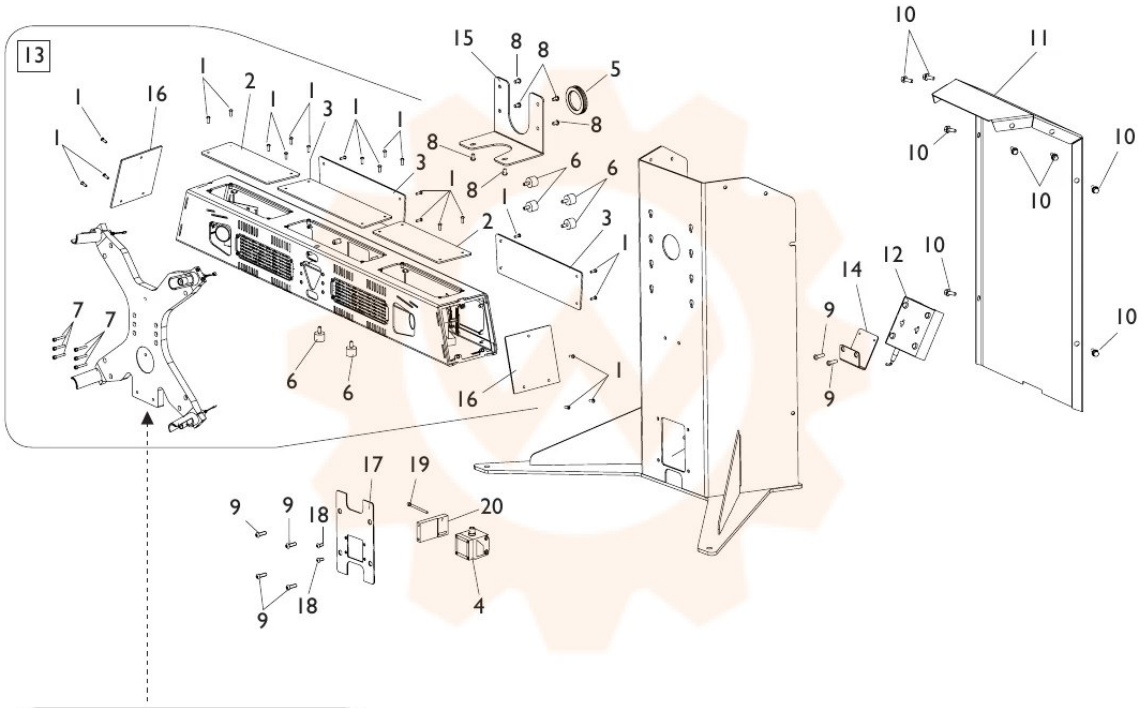



TORNA AL COMPLESSIVO
RETURNS TO OVERALL