Condensator 35mf 230V 1ph | Mondolfo Ferro 449750

Mondolfo Ferro AS903 - AS904 · 2013 · Tekening 3 · positie 814 (2 keer op deze tekening)

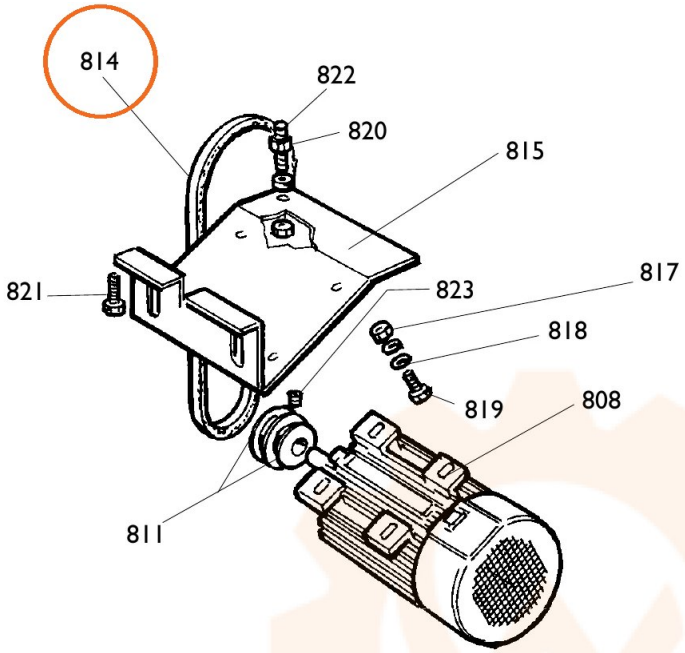
814
822
820
815
821
823
817
818
819
808
811

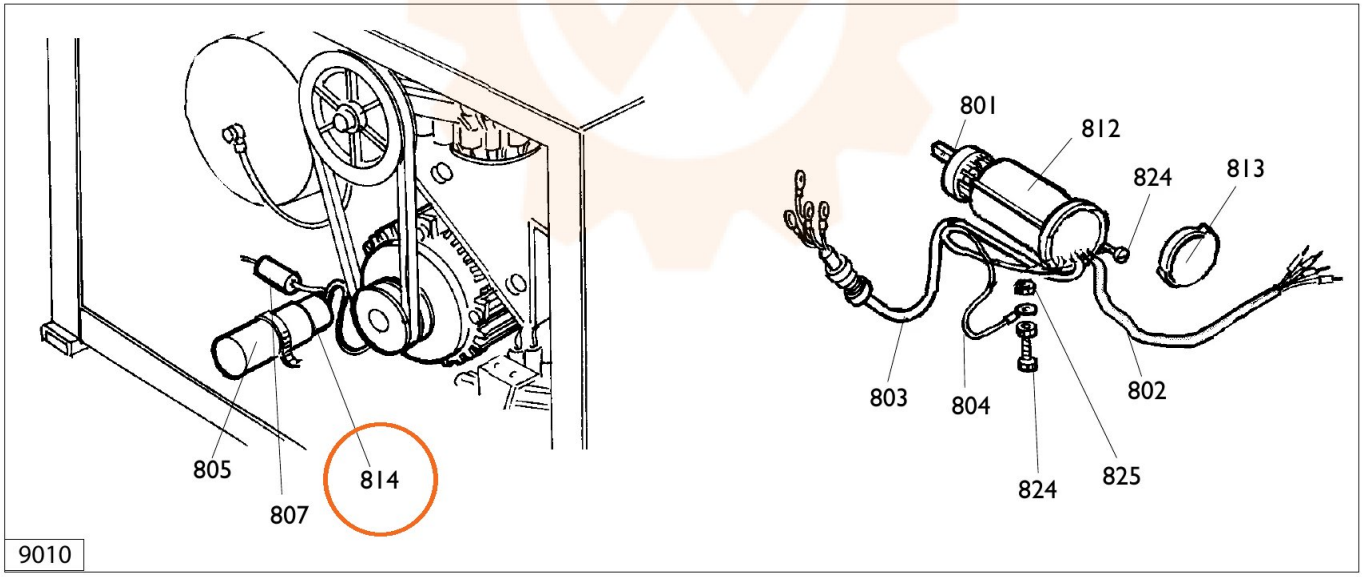
801
812
824
813
803
804
802
824
825
805
807
814
9010