1 VERSIONE MOTOINVERTER
MOTOINVERTER VERSION

60 VERSIONE CCSAUS
CCSAUS VERSION

* SOLO X CANADA
ONLY FOR CANADA

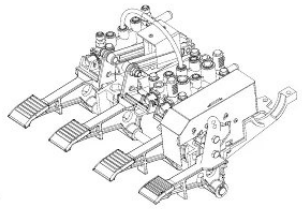

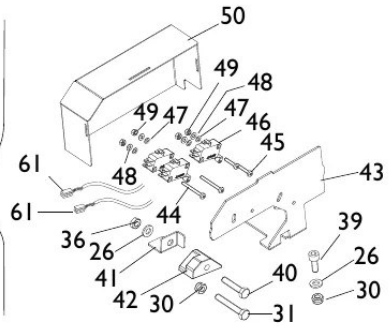

2 VERSIONE 1 VELOCITA
1 SPEED VERSION

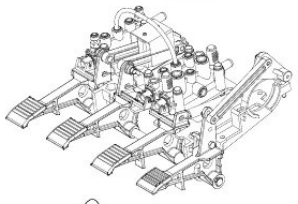

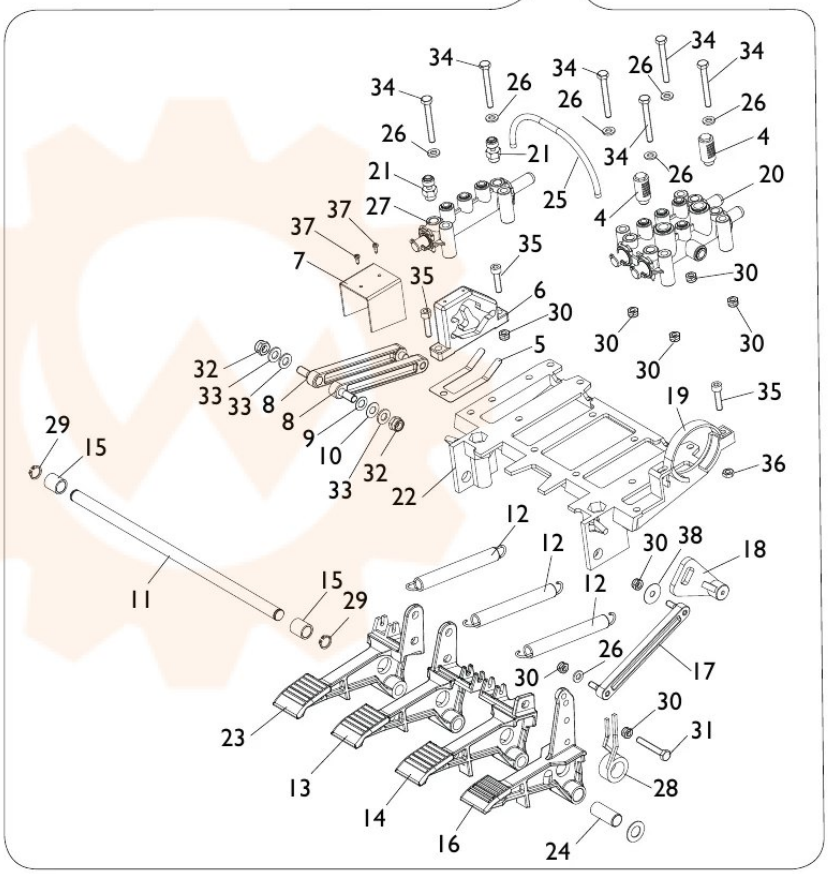

59 VERSIONE 2 VELOCITA
2 SPEED VERSION

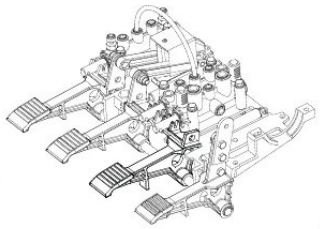

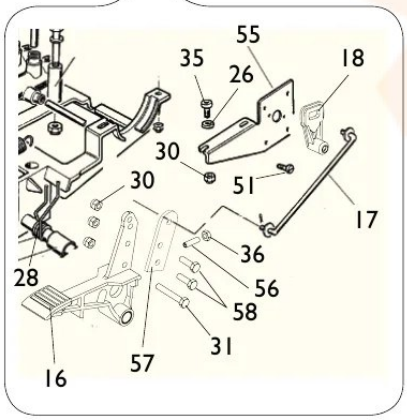

3 VERSIONE PNEUMATICA
PNEUMATIC VERSION

