# 15-3 Mestrekker met scheiddiameter 30 mm - 150 mm, 50 mm bruikbare snijdiepte (bevestigingsschroefdraad M18x1,5)




## BESCHRIJVING

De mestrekkers van serie 15 worden samen met de hulptrekkers van serie 18 gebruikt voor het trekken van kogellagers, rollagers, binnenringen en andere vlak opleggende onderdelen in Ambacht, Industrie en Werkplaats, wanneer er voor trekhaken niet voldoende ruimte beschikbaar is. Het Scheidendtrekken-proces is in staat om deze onderdelen eerst voorzichtig te scheiden, voordat ze Uitwendigtrekken kunnen worden.

## TOEPASSINGSGEBIED

Wordt samen met de hulptrekkers van serie 18 gebruikt voor het trekken van kogellagers, rollagers, binnenringen en andere vlak aanliggende onderdelen in Ambacht, Industrie en werkplaats.

## VOORDEEL

- De scherpe snijkanten maken trekken mogelijk, waar andere trekmethoden niet toepasbaar zijn
- Door het verschroeven van de mestrekker en Hulptrekker wordt de hoogste stabiliteit bij het trekken gewaarborgd
- Als men de scheidingsbekken omgekeerd in de Hulptrekker schroeft, wordt het aanligvlak vergroot en wordt voorzichtiger getrokken.

## OPERATIE

- De scherpe snijkanten van de mestrekker achter het onderdeel drukken
- Trennbacken met behulp van de drukspindel spannen door de stelmoeren op de zijbout van de mestrekker gelijkmatig aan te trekken en erop letten dat de scheidingsmes tot aan de aanslag onder het af te trekken onderdeel zitten
- Trekbout van de Hulptrekker tot aan de aanslag in de schroefdraadgaten van de mestrekker schroeven
- Mestrekker vasthouden en het betreffende onderdeel door het aandraaien van de spanmoer veilig en zorgvuldig trekken

## STAMGEGEVENS

| | |
|---|---|
| GTIN [GTIN] | 4021176007293 |
| Land van herkomst | DE |
| Materiaal | Gereedschapsstaal |
| Serie | 15 |
| Brutogewicht [kg] | 5,3 kg |
| Inhoud van de verpakking | 1 deel |
| Verpakkingswet | PAPPE PAP 21 |
| Wereldwijde verkoopbaarheid | Ja (REACH, RoHS, POP, PROP65, TSCA) |

## GESCHIKT VOOR

- 18-3_Hulptrekker
- Hydraulische Hulptrekker (inclusief Mechanische spindel)

## ONDERDELEN

- 015270_Zijbout met moer

## APPLICATIE AFBEELDING



# Mestrekker met scheiddiameter 30 mm - 150 mm, 50 mm bruikbare snijdiepte (bevestigingsschroefdraad M18x1,5)

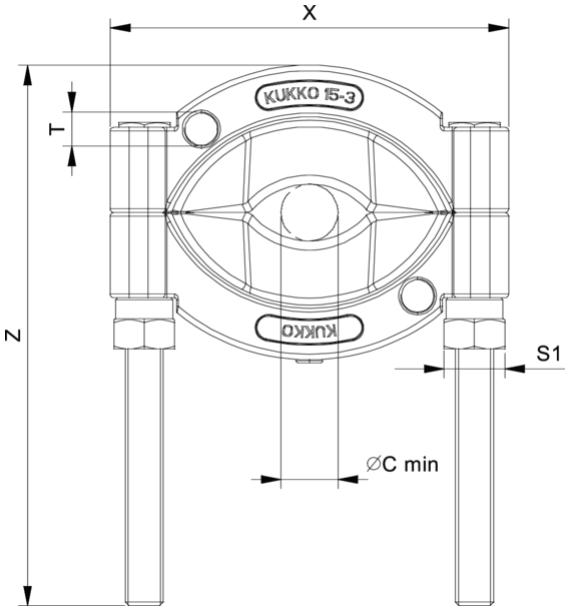


| Afkorting | Attribuut | Wert |
|---|---|---|
| X | Totale breedte [mm] | 210 mm |
| Y | Totale diepte [mm] | 36 mm |
| Z | Totale hoogte [mm] | 255 mm |
| S1 | Breedte over vlakken [mm] | 32 mm |
| Cmin | Scheidingsdiameter (min.) [mm] | 30 mm |
| Cmax | Scheidingsdiameter (max.) [mm] | 150 mm |
| K | Snijranddikte bij de punt [mm] | 0,5 mm |
| O | Bruikbare sneeuwhoogte [mm] | 50 mm |
| H | Totale snijkanthoogte [mm] | 78 mm |
| L | Dikte achterste snijrand [mm] | 11,2 mm |
| T1 | Bevestigingsdraad voor trekbout [nominale afmeting] | M18x1,5 |

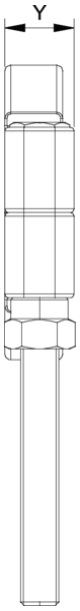


| Afkorting | Attribuut | Wert |
|---|---|---|
| X | Totale breedte [mm] | 210 mm |
| Y | Totale diepte [mm] | 36 mm |
| Z | Totale hoogte [mm] | 255 mm |
| S1 | Breedte over vlakken [mm] | 32 mm |
| Cmin | Scheidingsdiameter (min.) [mm] | 30 mm |
| Cmax | Scheidingsdiameter (max.) [mm] | 150 mm |
| K | Snijranddikte bij de punt [mm] | 0,5 mm |
| O | Bruikbare sneeuwhoogte [mm] | 50 mm |
| H | Totale snijkanthoogte [mm] | 78 mm |
| L | Dikte achterste snijrand [mm] | 11,2 mm |
| T1 | Bevestigingsdraad voor trekbout [nominale afmeting] | M18x1,5 |

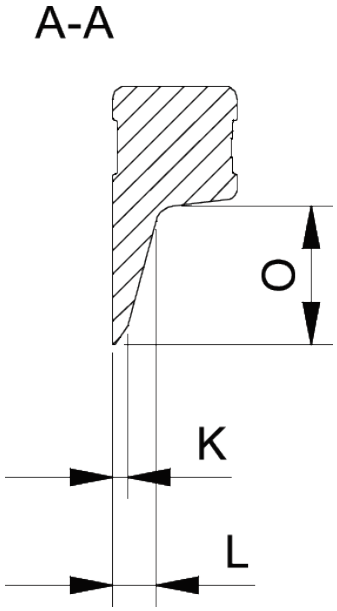


| Afkorting | Attribuut | Wert |
|---|---|---|
| X | Totale breedte [mm] | 210 mm |
| Y | Totale diepte [mm] | 36 mm |

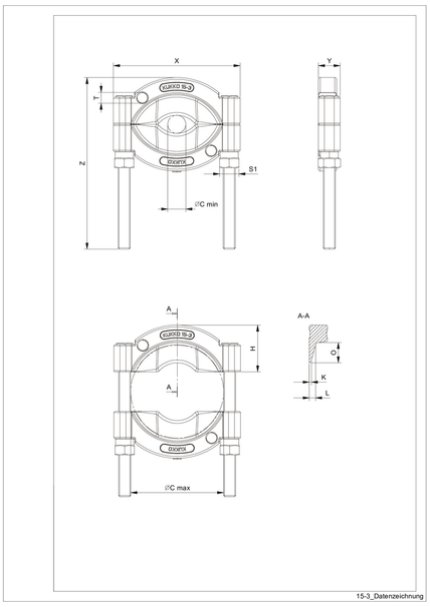

| Afkorting | Attribuut | Wert |
|---|---|---|
| X | Totale breedte [mm] | 210 mm |
| Y | Totale diepte [mm] | 36 mm |

| | | |
|---|---|---|
| Z | Totale hoogte [mm] | 255 mm |
| S1 | Breedte over vlakken [mm] | 32 mm |
| Cmin | Scheidingsdiameter (min.) [mm] | 30 mm |
| Cmax | Scheidingsdiameter (max.) [mm] | 150 mm |
| K | Snijranddikte bij de punt [mm] | 0,5 mm |
| O | Bruikbare sneeuwhoogte [mm] | 50 mm |
| H | Totale snijkanthoogte [mm] | 78 mm |
| L | Dikte achterste snijrand [mm] | 11,2 mm |
| T1 | Bevestigingsdraad voor trekbout [nominale afmeting] | M18x1,5 |


| | | |
|---|---|---|
| Z | Totale hoogte [mm] | 255 mm |
| S1 | Breedte over vlakken [mm] | 32 mm |
| Cmin | Scheidingsdiameter (min.) [mm] | 30 mm |
| Cmax | Scheidingsdiameter (max.) [mm] | 150 mm |
| K | Snijranddikte bij de punt [mm] | 0,5 mm |
| O | Bruikbare sneeuwhoogte [mm] | 50 mm |
| H | Totale snijkanthoogte [mm] | 78 mm |
| L | Dikte achterste snijrand [mm] | 11,2 mm |
| T1 | Bevestigingsdraad voor trekbout [nominale afmeting] | M18x1,5 |