Geluiddemper G.1/8 | Mondolfo Ferro 3-00181

Mondolfo Ferro Super RM Mini · 2023 · Overzichtstekening · positie 2 (2 keer op deze tekening)

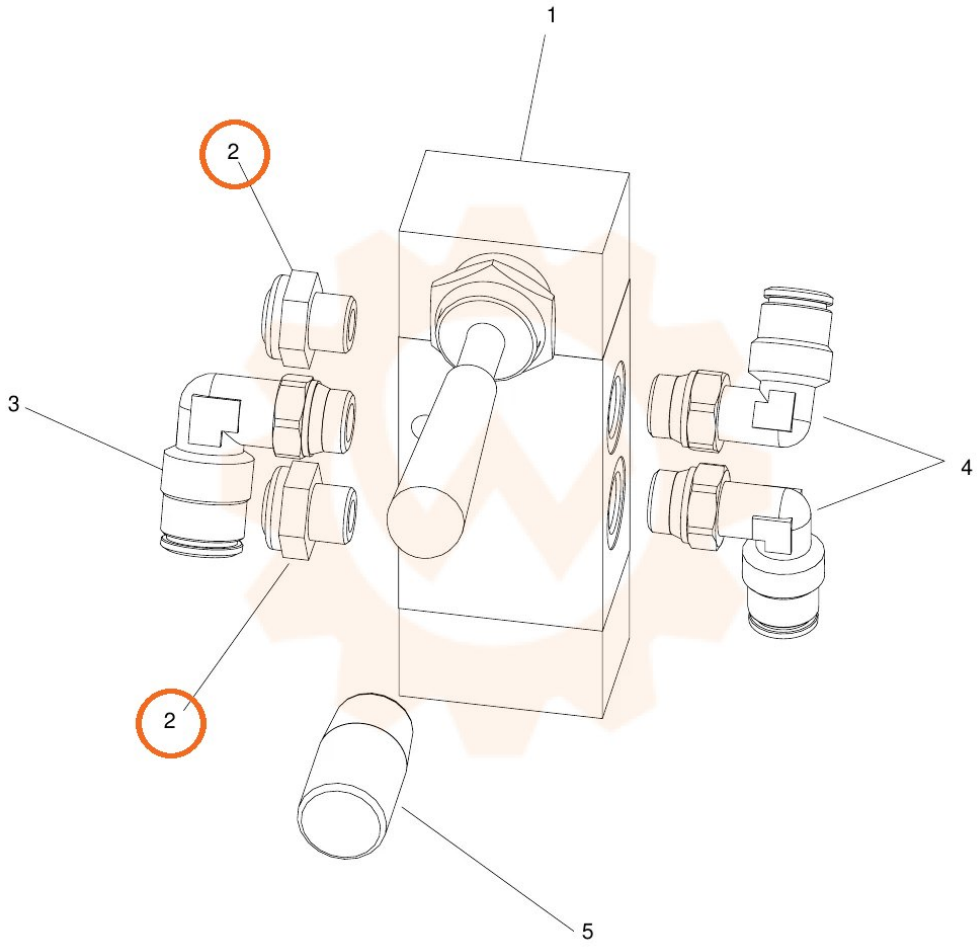
1
2
3
4
2
5