Controlelamp voeding | Mondolfo Ferro TC-E-7202401

Mondolfo Ferro TBE123 Mobile · 2015 · Tekening 11 · positie 3

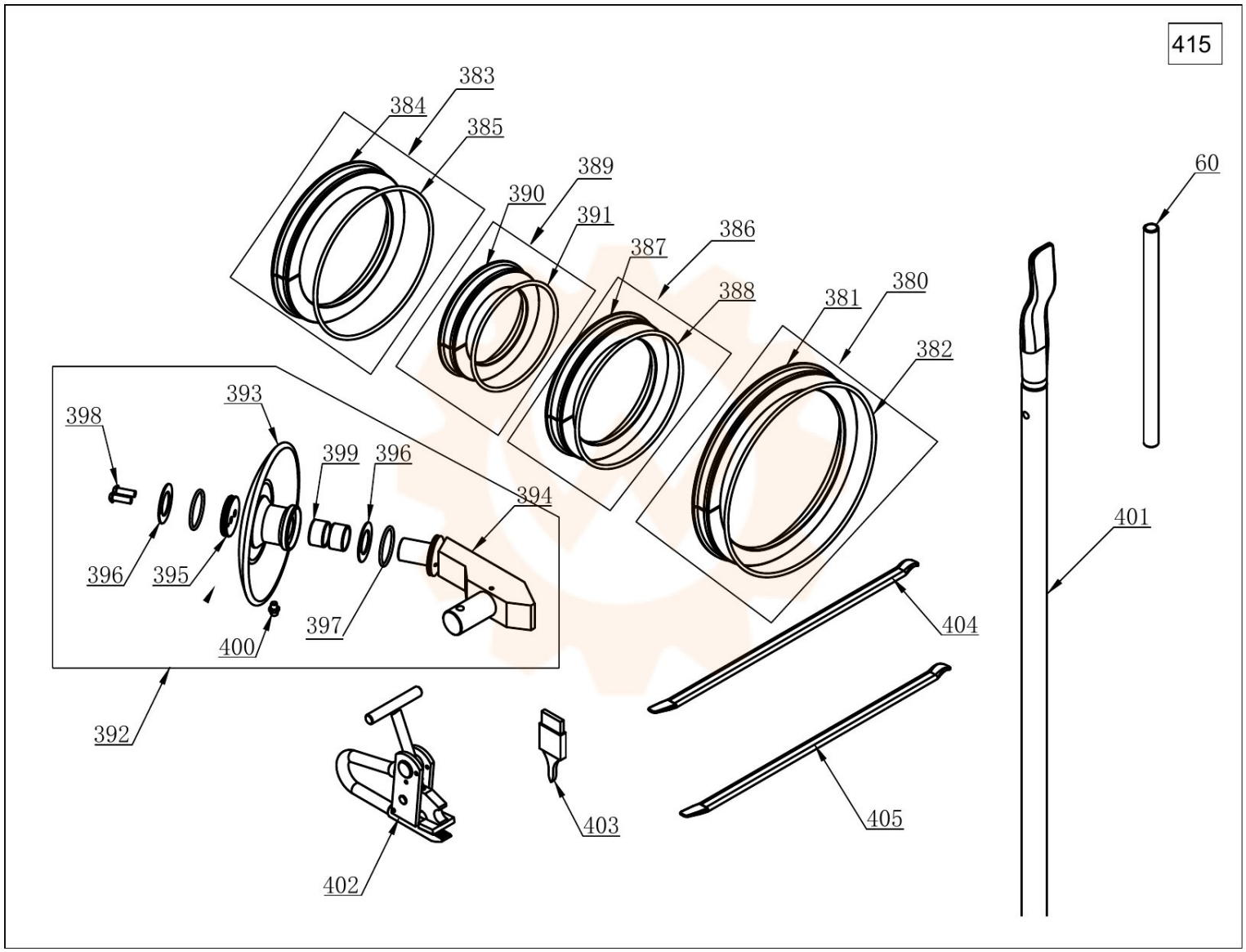
415
383
384
385
389
390
391
386
387
388
381
380
382
60
401
393
398
399
396
394
396
395
397
400
392
404
405
403
402