42-4 3-armig universele trekker met zwenkbare trekhaken, tot 130 mm klembereik, 160 mm spandiepte



BESCHRIJVING

De 3-armige universele trekker met zwenkbare trekhaken wordt gebruikt voor het trekken van lagers, tandwielen en schijven in alle gangbare maten voor Ambacht, werkplaats en Industrie. Hiermee kan elk onderdeel worden losgemaakt dat op een as zit en van buiten vrij toegankelijk is. De zwenkbare trekhaken zorgen ook bij beperkte omgevingscondities voor maximale bewegingsvrijheid voor de individuele aanpassing aan het betreffende klembereik en de spandiepte. De 3-armige uitvoering garandeert een gelijkmatige lastverdeling en daardoor een bijzonder veilige houvast op het te trekken deel. Binnen de serie 42 zijn er verschillende uitvoeringen van de trekker. Tot en met model 41-2 is de trekker uitgerust met een T-greep en een vlak druk stuk voor werken in zeer krappe ruimtes. Vanaf model 42-3 beschikt de trekker over een aandrijvingszeskant en een dubbele spindelpunt. Hiermee worden de hoogste trekkrachten bereikt (3 tot 7 t).

TOEPASSINGSGEBIED

Voor het trekken van lagers, tandwielen en schijven in alle gangbare maten voor Ambacht, werkplaats en Industrie.

VOORDEEL

- Zwenkbare trekhaken maken het mogelijk om in de krapste ruimtes te werken, met gelijktijdige individuele aanpassing aan het klembereik en de spandiepte.
- De 3-armige uitvoering zorgt voor een gelijkmatige krachtverdeling en maakt grotere trekkrachten mogelijk
- Spindeluitloop ter bescherming van de Schroefdraad
- Spindeluitloop ter bescherming van de Schroefdraad
- Veilige plaatsing van de spindel dankzij een draaibare spindelpunt zowel op gladde oppervlakken als bij centreringen (Switch Technology) (geldt vanaf maat 42-3)
- Geïntegreerde, vrij beweegbare T-greep garandeert handmatige spindelaandrijving in zeer beperkte ruimte (geldt tot maat 41-2)

OPERATIE

- De trekhaken van buiten naar het te trekken onderdeel zwenken
- De klauwen onder het onderdeel schuiven
- De spindel voor het vastzetten handmatig op druk brengen
- De T-greep handmatig bedienen resp. Zeskant op de spindelkop met een ratel of een steekringsleutel in beweging zetten, totdat het onderdeel is losgekomen

APPLICATIE AFBEELDING



DETAILAFBEELDING



STAMGEGEVENS

GTIN [GTIN]	4021176836428
Land van herkomst	DE
Materiaal	Gereedschapsstaal
Serie	42
Brutogewicht [kg]	2,08 kg
Inhoud van de verpakking	1 deel
Verpakkingswet	PAPPE PAP 21
Wereldwijde verkoopbaarheid	Ja (REACH, RoHS, POP, PROP65, TSCA)

ONDERDELEN

- 202-1-T_Brug
- 42-4-160-S_3 Trekhaken (set)
- 614200_Spindel

3-armig universele trekker met zwenkbare trekhaken, tot 130 mm klembereik, 160 mm spandiepte

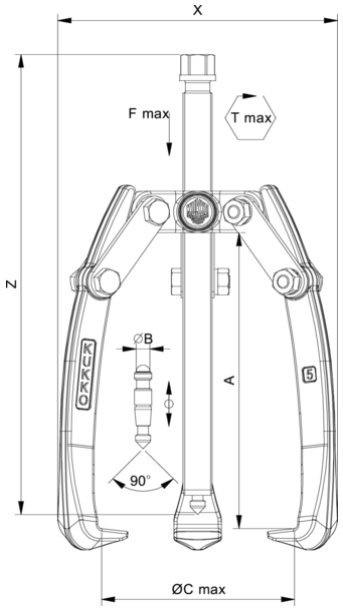

Afkorting	Attribuut	Wert
X	Totale breedte [mm]	164 mm
Y	Totale diepte [mm]	164 mm
Z	Totale hoogte [mm]	220 mm
A	Klemdiepte buiten aftrekken [mm]	160 mm
S1	Breedte over vlakken [mm]	17 mm
Cmin	Spanwijdte buiten aftrekken (min.) [mm]	0 mm
Cmax	Spanbreedte buiten aftrekken (max.) [mm]	130 mm
K	Dikte van de haakwortel aan de punt (klauwdikte K) [mm]	4 mm
J	Haakbasisbreedte (klauwbreedte J) [mm]	24 mm
O	Bruikbare haakbasisdiepte (bruikbare klauwdiepte O) [mm]	18 mm
H	Totale haakworteldiepte (totale klauwdiepte H) [mm]	35 mm
L	Totale klauwdikte (L+1mm) (klauwafstand tot basisoppervlak) [mm]	9 mm
Tmax	Max. koppel [Nm]	85 Nm
Fmax	Maximale trekkracht [t]	5 t
Fmax	Max. trekkracht [kN]	50 kN

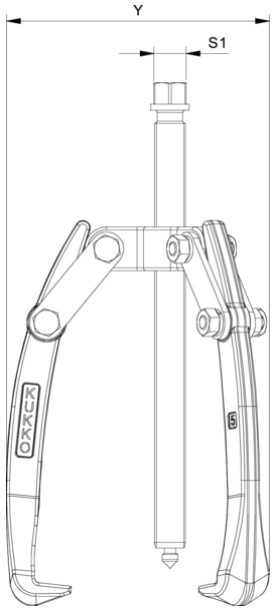

Afkorting	Attribuut	Wert
X	Totale breedte [mm]	164 mm
Y	Totale diepte [mm]	164 mm
Z	Totale hoogte [mm]	220 mm
A	Klemdiepte buiten aftrekken [mm]	160 mm
S1	Breedte over vlakken [mm]	17 mm
Cmin	Spanwijdte buiten aftrekken (min.) [mm]	0 mm
Cmax	Spanbreedte buiten aftrekken (max.) [mm]	130 mm
K	Dikte van de haakwortel aan de punt (klauwdikte K) [mm]	4 mm
J	Haakbasisbreedte (klauwbreedte J) [mm]	24 mm
O	Bruikbare haakbasisdiepte (bruikbare klauwdiepte O) [mm]	18 mm
H	Totale haakworteldiepte (totale klauwdiepte H) [mm]	35 mm
L	Totale klauwdikte (L+1mm) (klauwafstand tot basisoppervlak) [mm]	9 mm
Tmax	Max. koppel [Nm]	85 Nm
Fmax	Maximale trekkracht [t]	5 t
Fmax	Max. trekkracht [kN]	50 kN

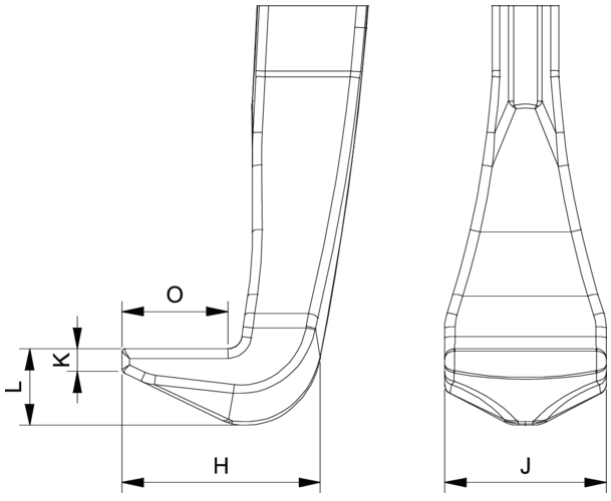

Afkorting	Attribuut	Wert
X	Totale breedte [mm]	164 mm
Y	Totale diepte [mm]	164 mm
Z	Totale hoogte [mm]	220 mm

A	Klemdiepte buiten aftrekken [mm]	160 mm
S1	Breedte over vlakken [mm]	17 mm
Cmin	Spanwijdte buiten aftrekken (min.) [mm]	0 mm
Cmax	Spanbreedte buiten aftrekken (max.) [mm]	130 mm
K	Dikte van de haakwortel aan de punt (klauwdikte K) [mm]	4 mm
J	Haakbasisbreedte (klauwbreedte J) [mm]	24 mm
O	Bruikbare haakbasisdiepte (bruikbare klauwdiepte O) [mm]	18 mm
H	Totale haakworteldiepte (totale klauwdiepte H) [mm]	35 mm
L	Totale klauwdikte (L+1mm) (klauwafstand tot basisoppervlak) [mm]	9 mm
Tmax	Max. koppel [Nm]	85 Nm
Fmax	Maximale trekkracht [t]	5 t
Fmax	Max. trekkracht [kN]	50 kN