DA MATRICOLA 513100103
SINCE SERIAL NUMBER 513100103

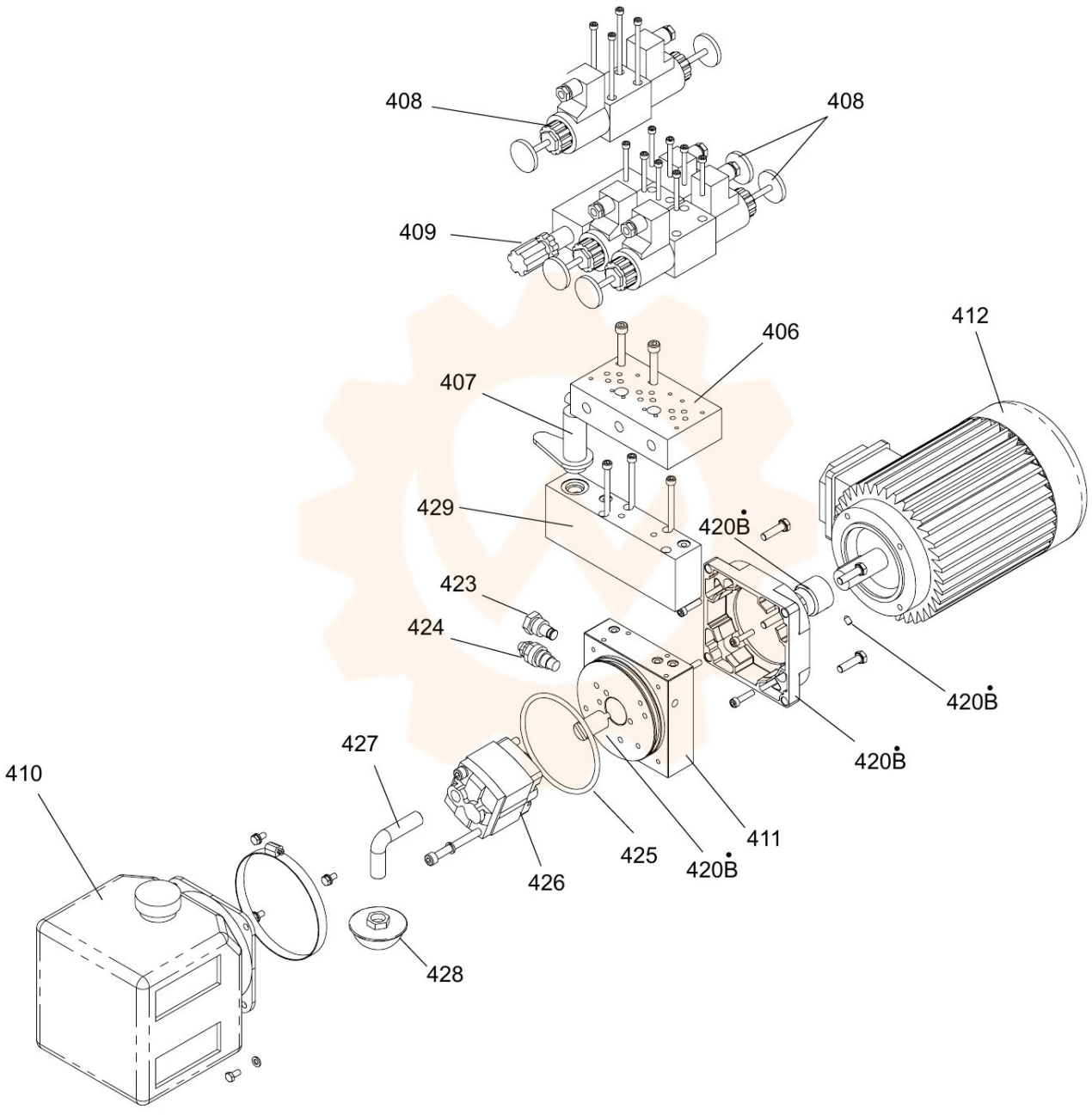

• **IN CASO DI SOSTITUZIONE VANNO SEMPRE ORDINATI TUTTI INSIEME**
IN CASE OF REPLACEMENT MUST ALWAYS BE ORDERED TOGETHER