Luchtcilinder | Mondolfo Ferro 5-106005

Mondolfo Ferro Titan X593T · 2022 · Tekening 4 · positie 5

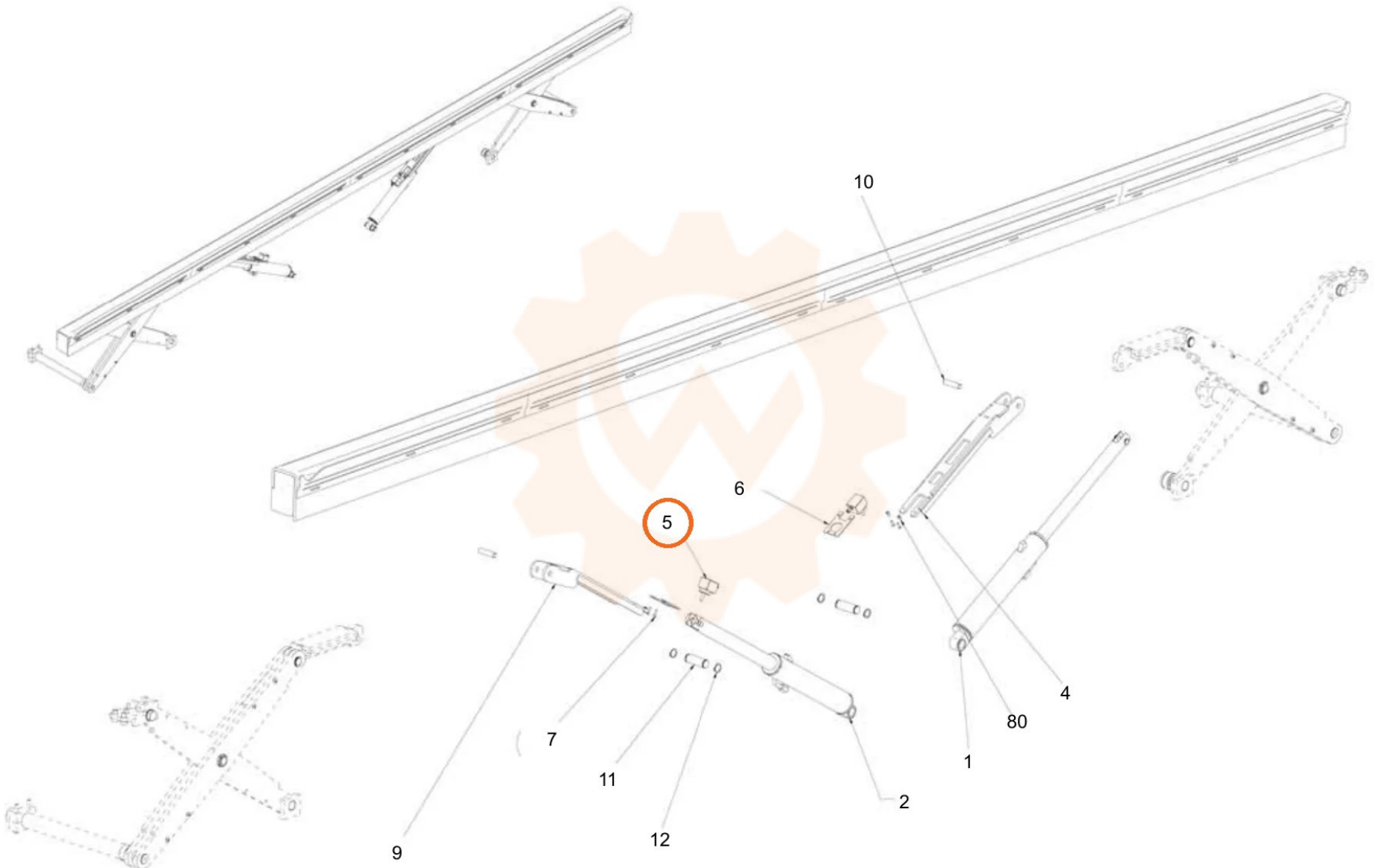
10
6
5
4
80
1
7
11
2
12
9