Riem xpa 1582 | Mondolfo Ferro 9003-01992

Mondolfo Ferro Generatore 22-16 (grnt) · 2025 · Tekening 16 · positie 11

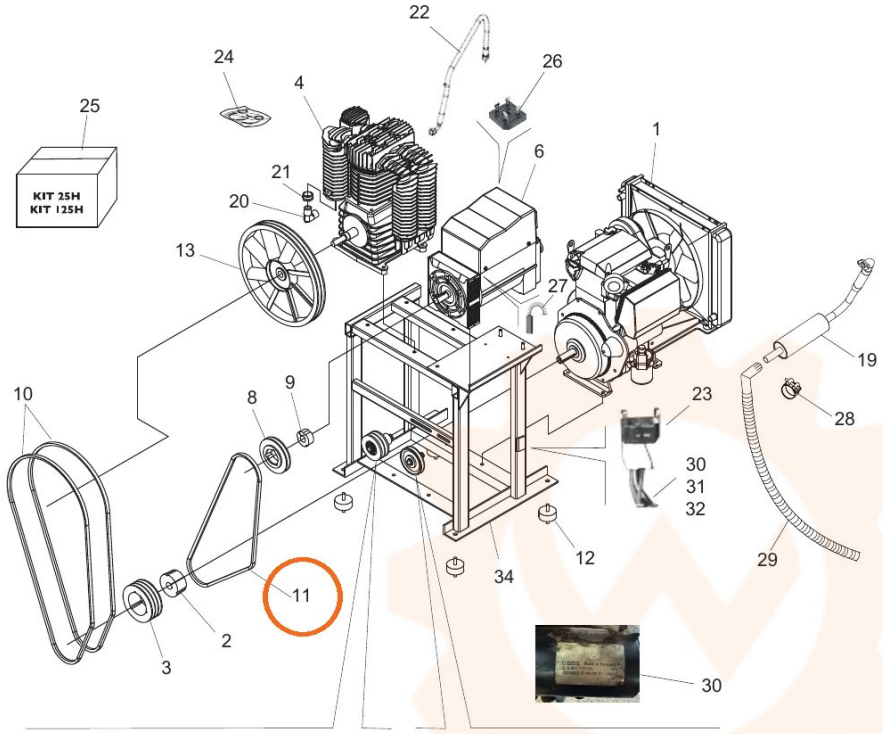

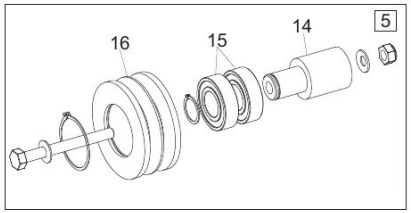

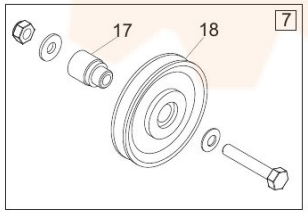

KIT LAMELLE COPRESS. INCLUDE :

- GUARNIZIONI COMPRESSORE
- FILTRO
- VALVOLE AP E BP
- TAPPO OLIO

COMPRESS. SEALS KIT INCLUDES :

- COMPRESSOR SEALS KIT
- FILTER
- VALVES HP AND LP
- OIL CAP

IL KIT 25 ORE INCLUDE :

- NR.1 FILTRO OLIO MOTORE

THE 25H KIT INCLUDES :

- NR.1 MOTOR OIL FILTER

IL KIT 125 ORE INCLUDE :

- NR. 1 GUARNIZIONE COMPR.
- NR. 1 FILTRO ARIA
- NR. 1 FILTRO OLIO MOTORE
- NR. 1 FILTRO ARIA MOTORE
- NR. 1 FILTRO GASOLIO

THE 125H KIT INCLUDES :

- NR. 1 COMPRESSOR SEALS
- NR. 1 AIR FILTER
- NR. 1 MOTOR OIL FILTER
- NR. 1 MOTOR AIR FILTER
- NR. 1 GASOLINE FILTER