BASE

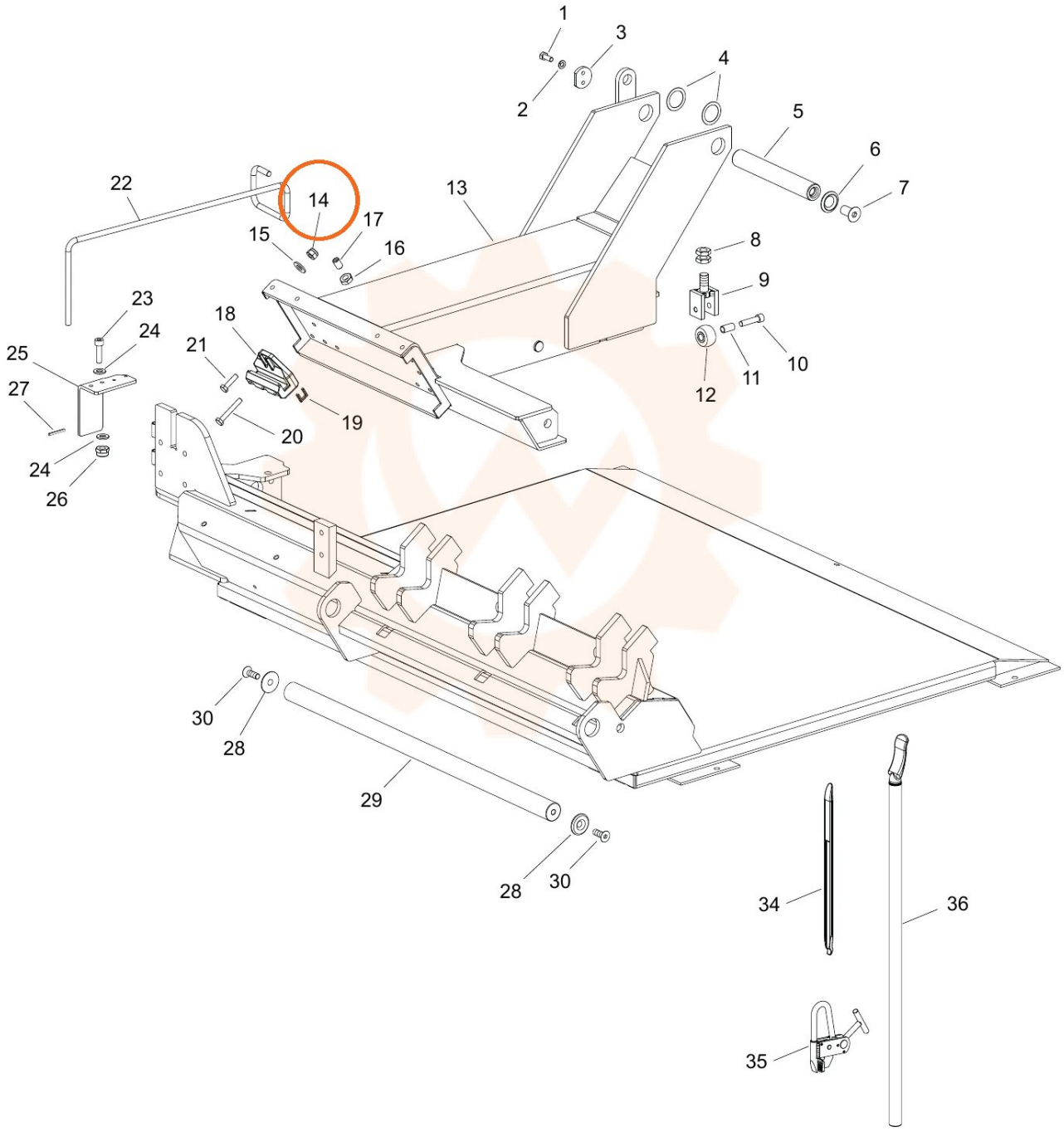
1
3
4
2
5
6
7
22
14
13
17
15
16
8
9
23
18
24
21
25
10
11
12
27
19
20
24
26
30
28
29
28
30
34
36
35