Centreringsencoder | Mondolfo Ferro 5-100371

Mondolfo Ferro Trigon 724 · 2007 · Tekening 2 · positie 37

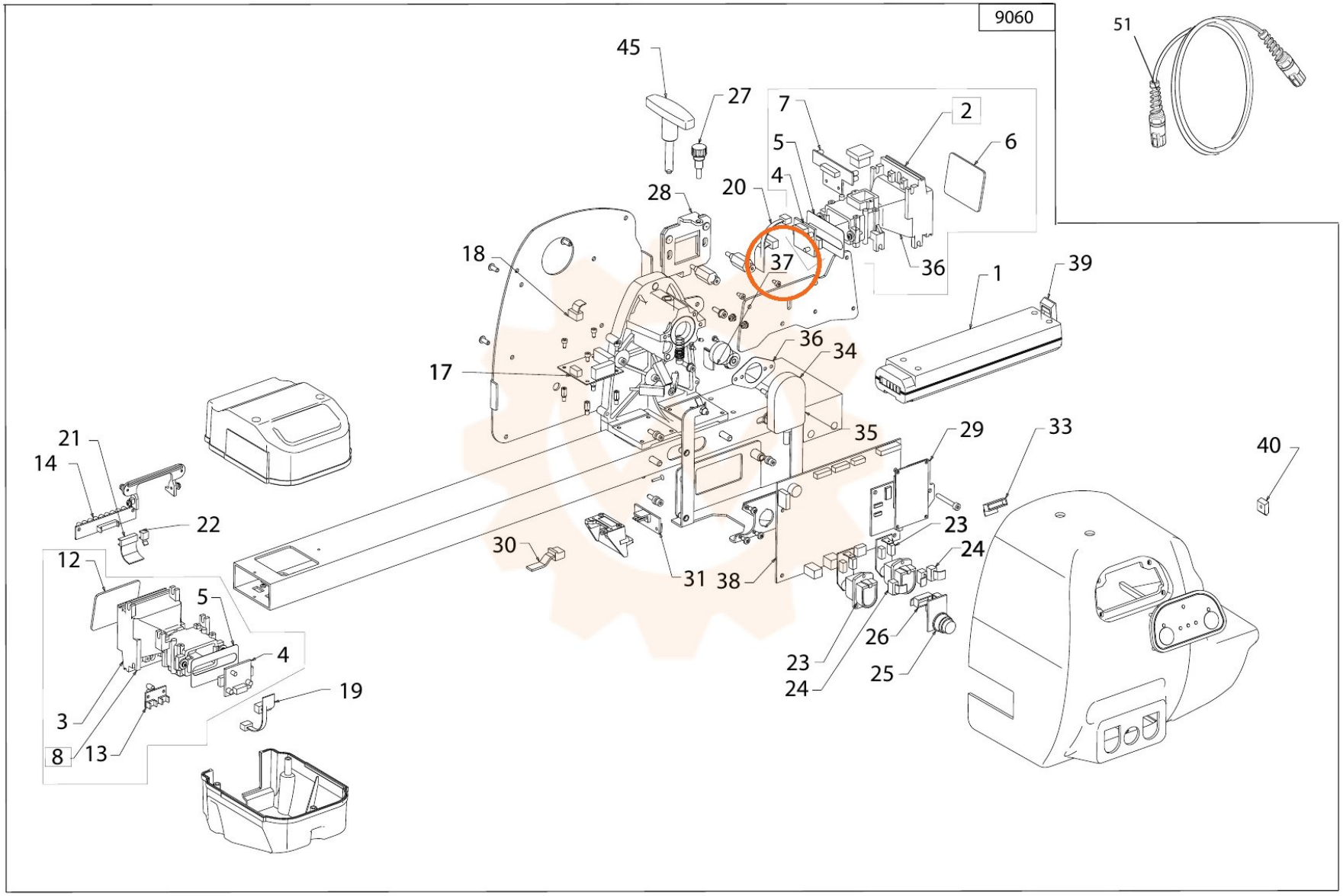
9060
51
45
27
7
2
5
6
4
20
28
18
37
36
1
39
17
36
34
35
29
33
40
21
14
22
12
5
4
19
3
8
13
30
31
38
23
24
26
25
23
24