# Aflaatklep | Mondolfo Ferro 235463

Mondolfo Ferro AS903 - AS904 · 2013 · Tekening 16 · positie 1010

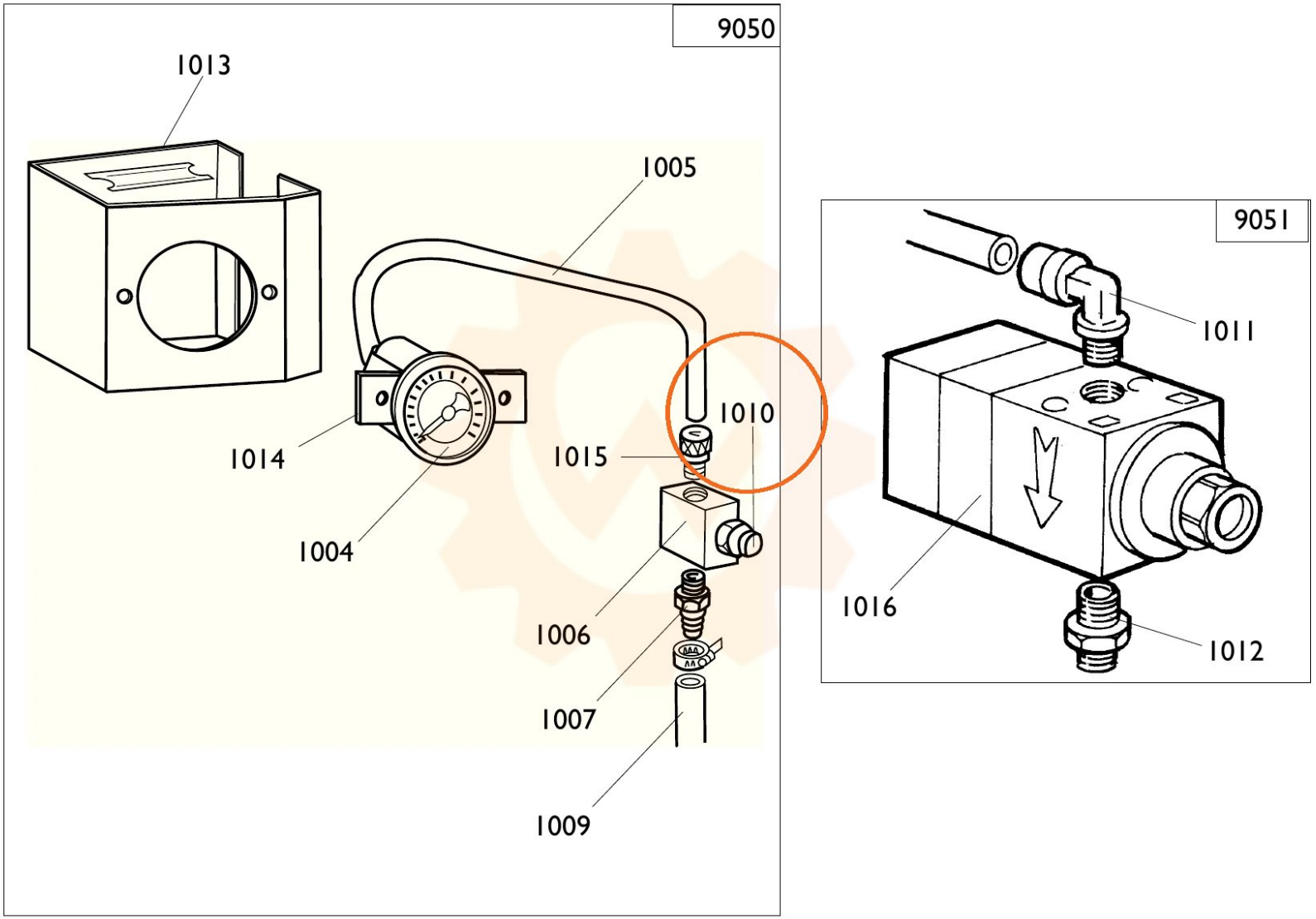
9050
1013
1005
1014
1010
1015
1004
1006
1007
1009
9051
1011
1016
1012