Lo-fitting G1/4-T10 | Mondolfo Ferro 86200121

Mondolfo Ferro TB122 Mobile · 2012 · Tekening 4 · positie 319 (2 keer op deze tekening)

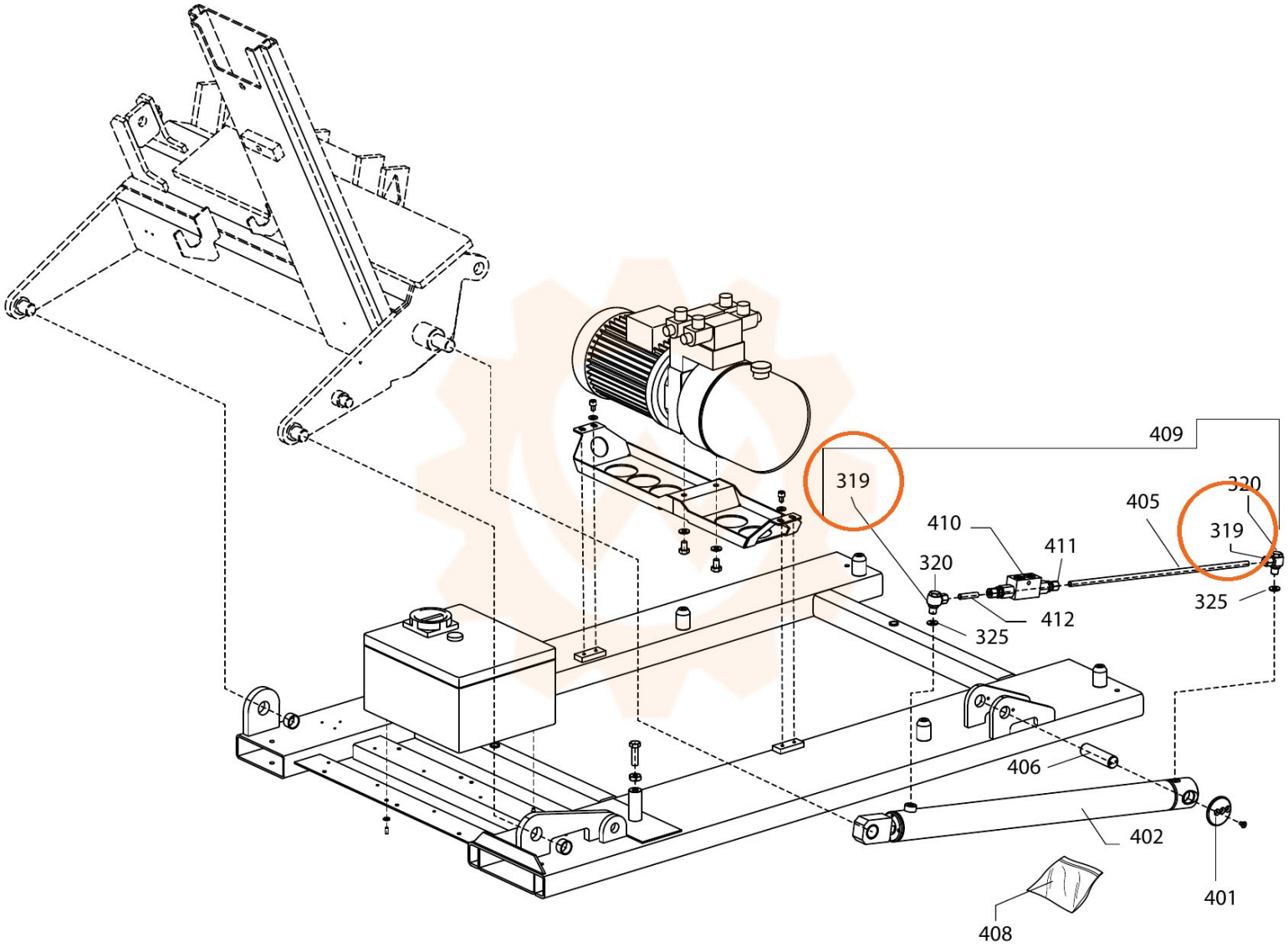
409
319
320
405
410
319
411
320
325
412
325
406
402
401
408