Kabel L. 110 | Mondolfo Ferro 4-101698

Mondolfo Ferro Aquila Tornado · 2025 · Overzichtstekening · positie 25

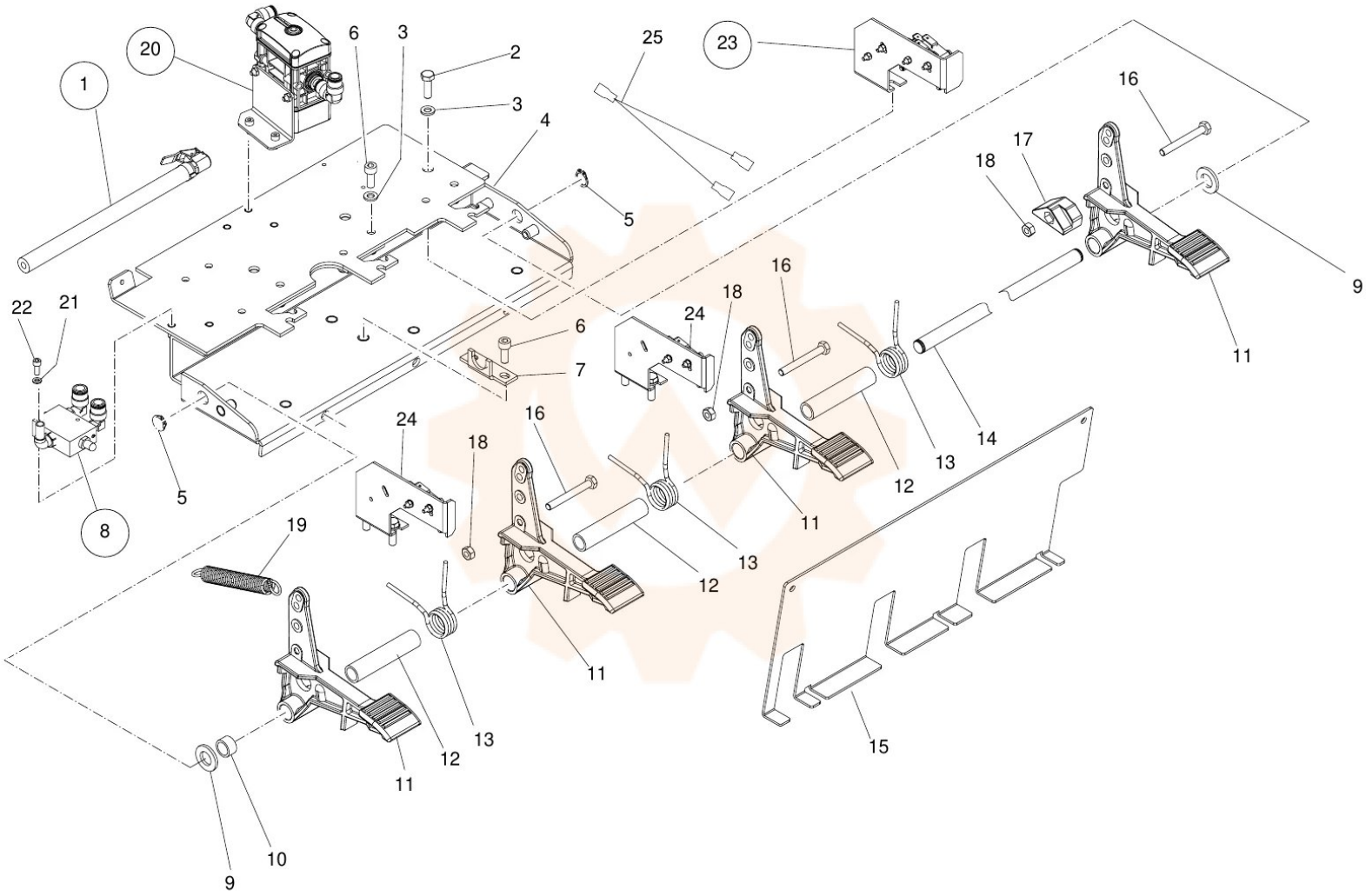
1
20
6
3
2
3
4
25
23
16
17
18
5
9
22
21
6
7
24
18
16
11
8
5
24
18
16
13
14
12
11
19
13
12
11
13
12
11
15
10
9