Voedingskabel motoromvormer | Mondolfo Ferro 4-109894

Mondolfo Ferro AS988 Easy Fit · 2010 · Tekening 7 · positie 908

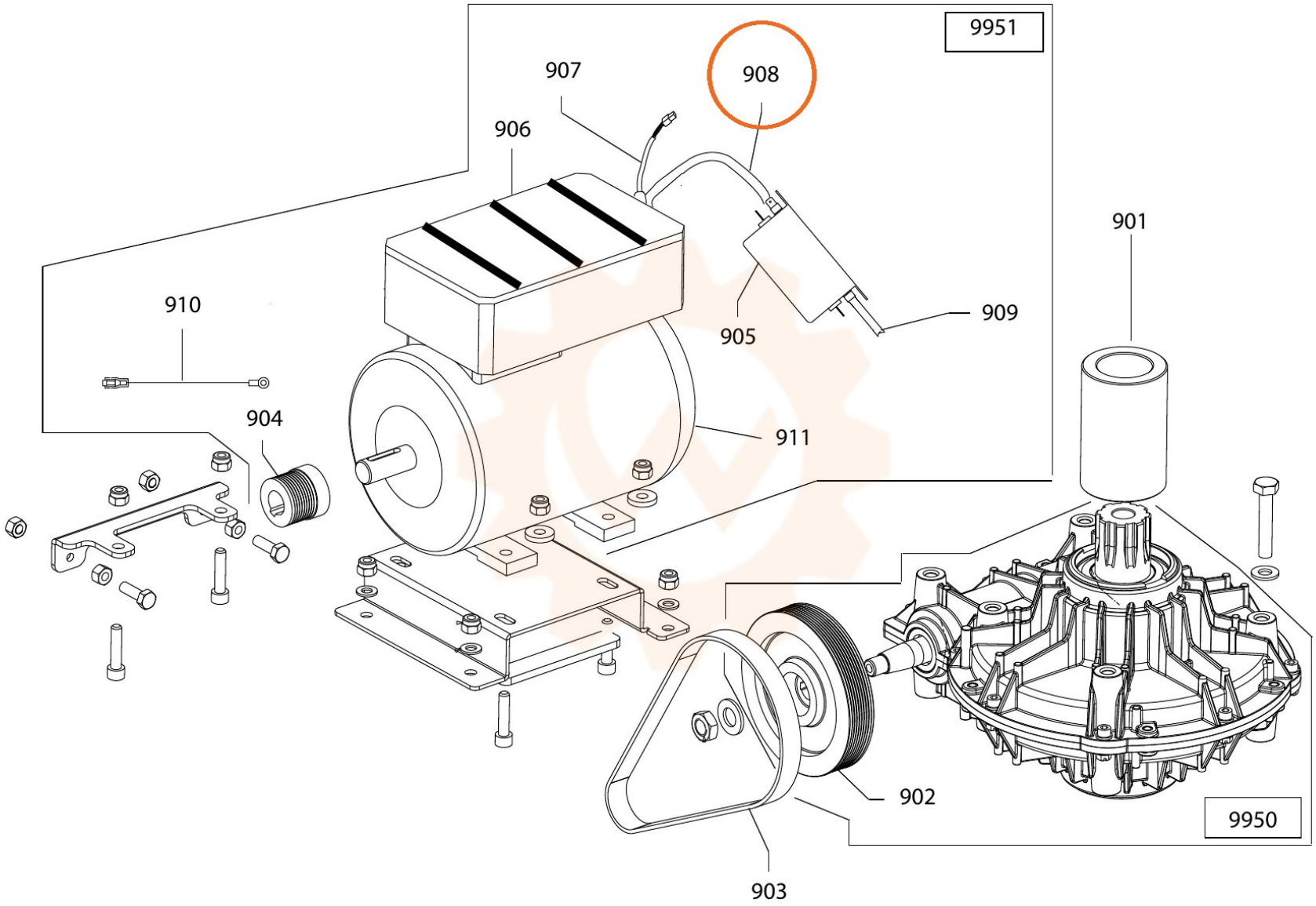
9951
907
908
906
901
910
909
905
904
911
902
9950
903