113-20 3-armig trekker voor wentellagers (Zweeds model) met conische moer, tot 125 mm klembereik, 100 mm spandiepte



BESCHRIJVING

De 3-armige trekkers met conische moer van serie 113 zijn ontwikkeld voor de vakkundige demontage van wentellagers in samenwerking met een Scandinavische kogellagerfabrikant. Zowel de verhoudingen van de trekker als de blijvend rechte trekhaken zijn speciaal afgestemd op de eisen voor het centraal trekken van kleine en middelgrote lagers bij beperkte inbouwruimte. Dit voorkomt mogelijke beschadiging van lager en lagerzitting tijdens de demontage. De veren garanderen het synchroon openen en sluiten van de trekhaken, waardoor de bediening eenvoudiger wordt en nog efficiënter werken mogelijk is. De combinatie van een aangetrokken Conische moer en veerelement voorkomt dat de trekker wegglijdt en zorgt te allen tijde voor een bijzonder stevige houvast. Tegelijkertijd versnelt en vergemakkelijkt de fixatie van de trekhaken door de conische moer het werk bij terugkerende trekprocessen met identiek klembereik. De 3-armige uitvoering garandeert een gelijkmatige lastverdeling en daarmee een bijzonder zekere grip op het te trekken onderdeel.

TOEPASSINGSGEBIED

Voor het beschadigingsvrij trekken van lagers bij beperkte omgevingsomstandigheden.

VOORDEEL

- Automatische zelfcentrering van de trekhaken door het aantrekken van de Conische moer
- Conische moer en veer zorgen voor een krachtgesloten bevestiging van de trekker zonder afspringen of uitwijken van de trekhaken.
- Het klauwvormige uiteinde van de arm omsluit het lager vormsluitend
- Bij identieke trekprocessen hoeft het klembereik maar één keer te worden ingesteld
- Anti-slipinrichting aan de spindelkop voor veilig werken met Sleutels
- Uitloop van de spindel ter bescherming van de Schroefdraad
- De 3-armige uitvoering zorgt voor een gelijkmatige krachtverdeling en maakt grotere trekkracht mogelijk.
- Veilig plaatsen van de spindel door de draaibare spindelpunt, zowel op gladde oppervlakken als bij centreringen (Switch Technology)

OPERATIE

- Spindel centraal op de as aanzetten
- Conische moer aandraaien totdat de armen het lager krachtgesloten omspannen
- Spindel ter fixatie handmatig op druk brengen
- Zeskant op de spindelkop met een ratel of een ringsleutel in beweging brengen totdat het lager is losgekomen

APPLICATIE AFBEELDING



STAMGEGEVENS

GTIN [GTIN]	4021176422423
Land van herkomst	DE
Materiaal	Gereedschapsstaal
Serie	113
Brutogewicht [kg]	1,23 kg
Inhoud van de verpakking	1 deel
Verpakkingswet	Rezykkat rHDPE 61
Wereldwijde verkoopbaarheid	Ja (REACH, RoHS, POP, PROP65, TSCA)

ONDERDELEN

- 113-117_Vervangingsspindel
- 113-20-100-S_3 trekhaken (set)
- 113-20-T_Brug
- 612140_Tweezijdige spindelpunt
- 614160_Spindel

3-armig trekker voor wentellagers (Zweeds model) met conische moer, tot 125 mm klembereik, 100 mm spandiepte

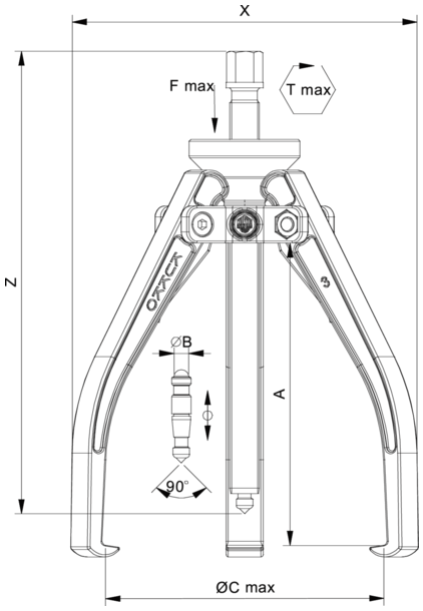

Afkorting	Attribuut	Wert
X	Totale breedte [mm]	139 mm
Y	Totale diepte [mm]	139 mm
Z	Totale hoogte [mm]	181 mm
A	Klemdiepte buiten aftrekken [mm]	100 mm
S1	Breedte over vlakken [mm]	17 mm
Cmin	Spanwijdte buiten aftrekken (min.) [mm]	1 mm
Cmax	Spanbreedte buiten aftrekken (max.) [mm]	125 mm
K	Dikte van de haakwortel aan de punt (klauwdikte K) [mm]	3 mm
J	Haakbasisbreedte (klauwbreedte J) [mm]	15 mm
O	Bruikbare haakbasisdiepte (bruikbare klauwdiepte O) [mm]	8 mm
H	Totale haakworteldiepte (totale klauwdiepte H) [mm]	15 mm
L	Totale klauwdikte (L+1mm) (klauwafstand tot basisoppervlak) [mm]	6,5 mm
Tmax	Max. koppel [Nm]	45 Nm
Fmax	Maximale trekkracht [t]	3 t
Fmax	Max. trekkracht [kN]	30 kN

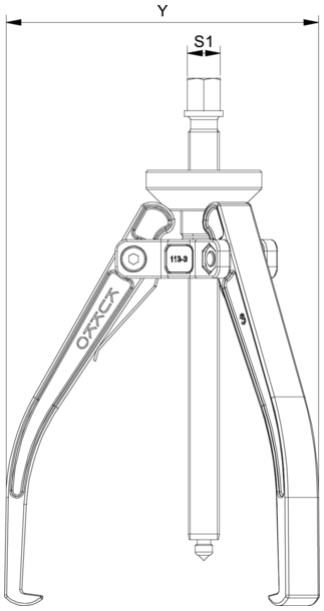

Afkorting	Attribuut	Wert
X	Totale breedte [mm]	139 mm
Y	Totale diepte [mm]	139 mm
Z	Totale hoogte [mm]	181 mm
A	Klemdiepte buiten aftrekken [mm]	100 mm
S1	Breedte over vlakken [mm]	17 mm
Cmin	Spanwijdte buiten aftrekken (min.) [mm]	1 mm
Cmax	Spanbreedte buiten aftrekken (max.) [mm]	125 mm
K	Dikte van de haakwortel aan de punt (klauwdikte K) [mm]	3 mm
J	Haakbasisbreedte (klauwbreedte J) [mm]	15 mm
O	Bruikbare haakbasisdiepte (bruikbare klauwdiepte O) [mm]	8 mm
H	Totale haakworteldiepte (totale klauwdiepte H) [mm]	15 mm
L	Totale klauwdikte (L+1mm) (klauwafstand tot basisoppervlak) [mm]	6,5 mm
Tmax	Max. koppel [Nm]	45 Nm
Fmax	Maximale trekkracht [t]	3 t
Fmax	Max. trekkracht [kN]	30 kN

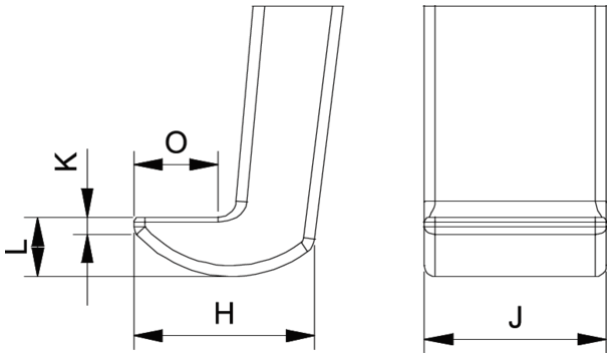

Afkorting	Attribuut	Wert
X	Totale breedte [mm]	139 mm
Y	Totale diepte [mm]	139 mm
Z	Totale hoogte [mm]	181 mm
A	Klemdiepte buiten aftrekken [mm]	100 mm
S1	Breedte over vlakken [mm]	17 mm
Cmin	Spanwijdte buiten aftrekken (min.) [mm]	1 mm
Cmax	Spanbreedte buiten aftrekken (max.) [mm]	125 mm
K	Dikte van de haakwortel aan de punt (klauwdikte K) [mm]	3 mm
J	Haakbasisbreedte (klauwbreedte J) [mm]	15 mm

O	Bruikbare haakbasisdiepte (bruikbare klauwdiepte O) [mm]	8 mm
H	Totale haakworteldiepte (totale klauwdiepte H) [mm]	15 mm
L	Totale klauwdikte (L+1mm) (klauwafstand tot basisoppervlak) [mm]	6,5 mm
Tmax	Max. koppel [Nm]	45 Nm
Fmax	Maximale trekkracht [t]	3 t
Fmax	Max. trekkracht [kN]	30 kN