Cilinderpen | Mondolfo Ferro 4-402556

Mondolfo Ferro SL80A · 2024 · Overzichtstekening · positie 24 (2 keer op deze tekening)

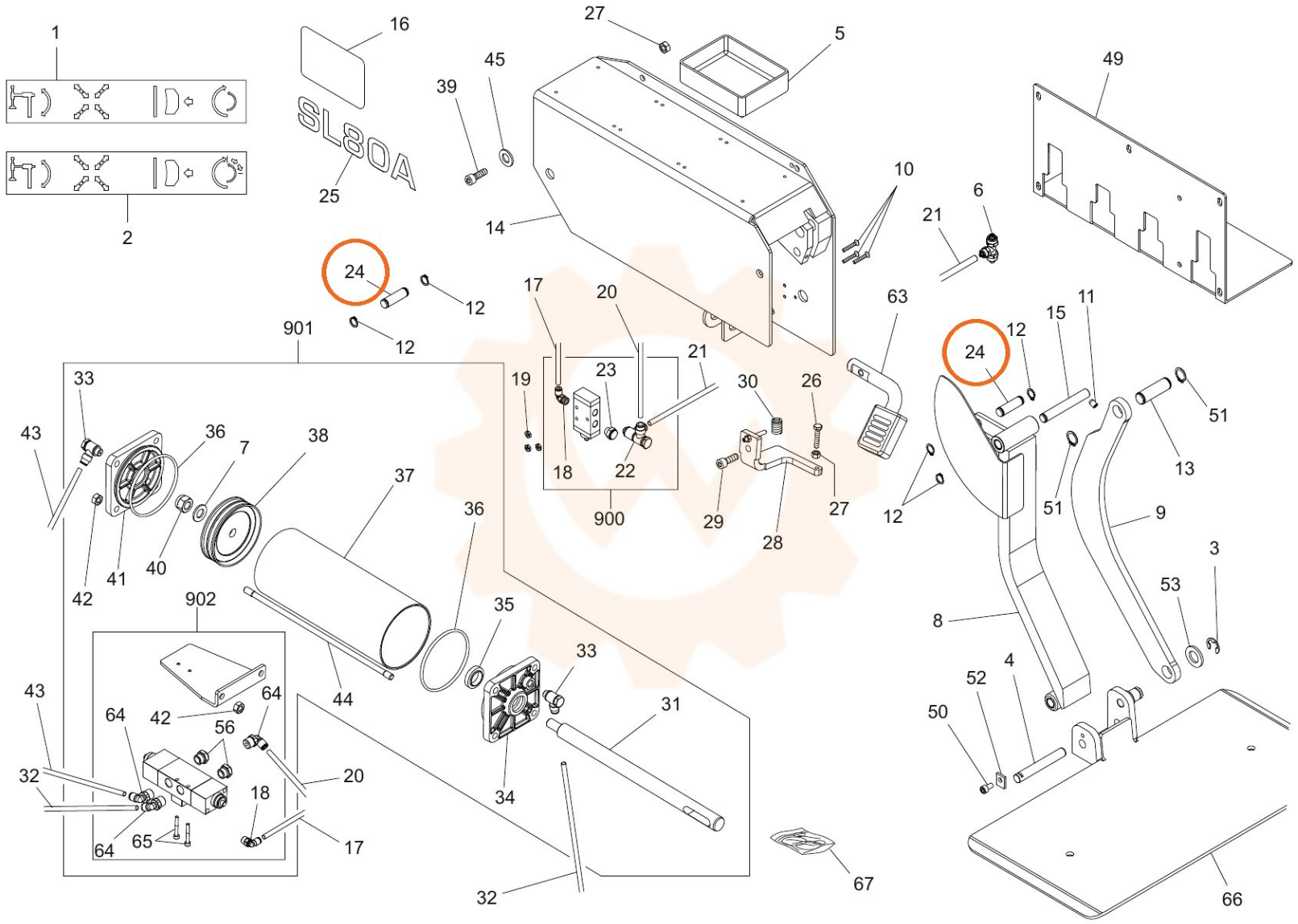
1
2
16
SL80A
25
27
5
45
39
14
10
6
21
49
24
12
12
901
17
20
63
11
15
12
24
21
23
19
30
26
51
33
43
36
7
38
18
22
900
29
28
27
12
51
13
9
37
36
42
41
40
902
35
33
8
3
53
4
52
50
43
64
42
64
56
44
31
32
20
18
34
64
65
17
32
67
66