Moer | Mondolfo Ferro 2-01292

Mondolfo Ferro Titan P232 N - 232 N BC · 2013 · Tekening 3 · positie 21 (2 keer op deze tekening)

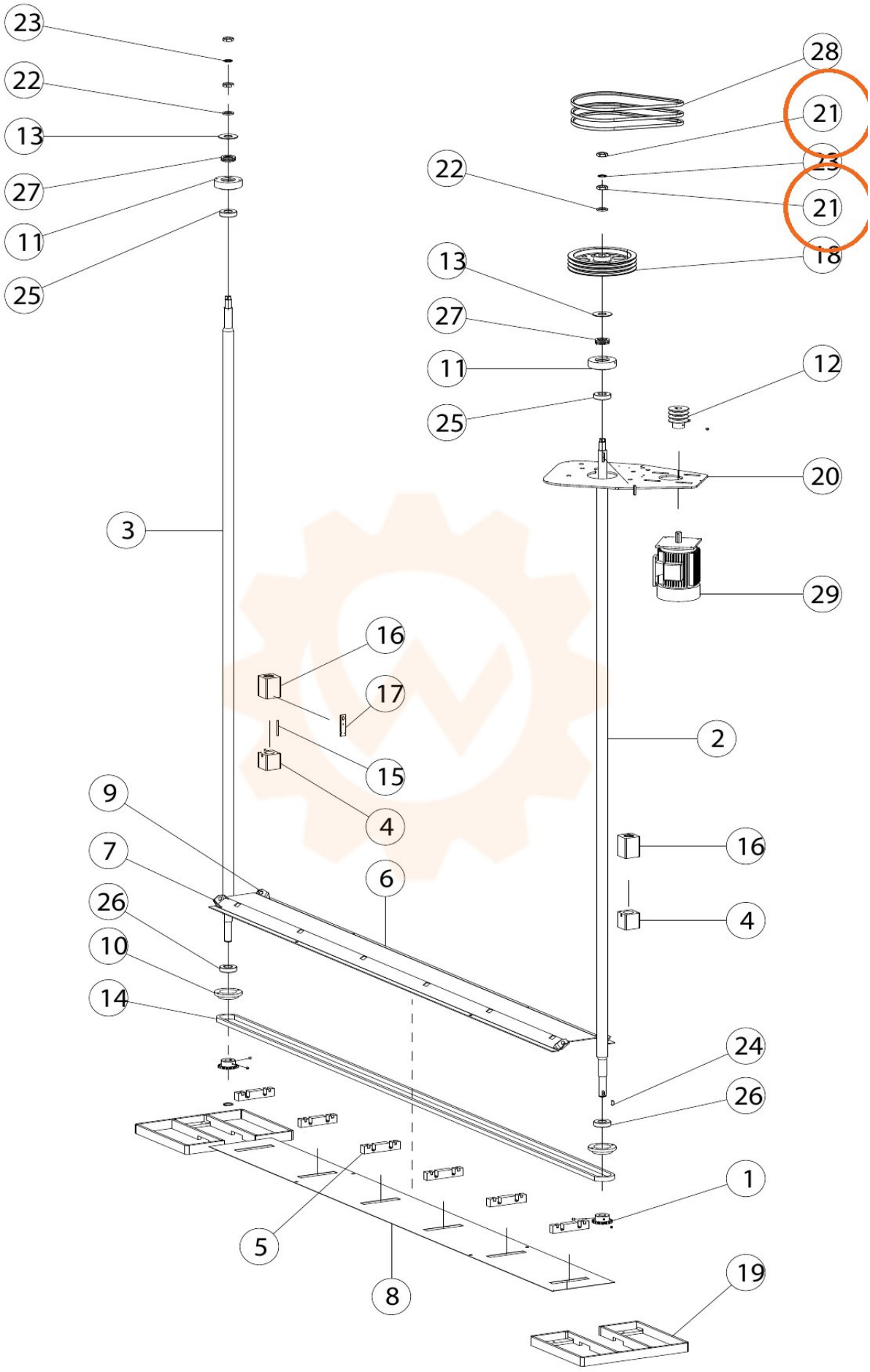
23
22
13
27
11
25
28
21
23
21
22
18
13
27
11
12
25
20
3
29
16
17
2
15
4
9
16
7
6
26
4
10
14
24
26
1
5
8
19