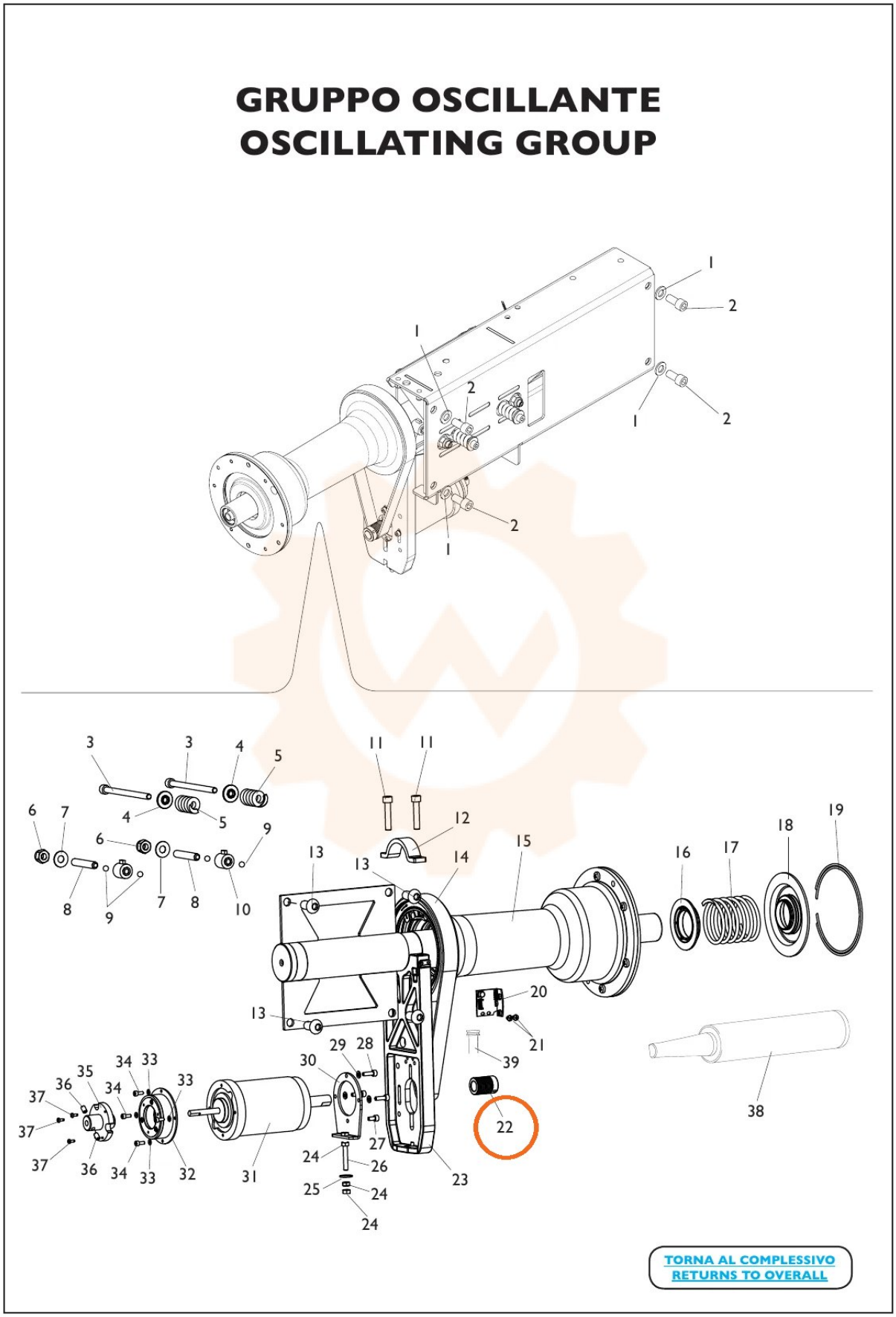
GRUPPO OSCILLANTE
OSCILLATING GROUP
TORNA AL COMPLESSIVO
RETURNS TO OVERALL