Printplaat | Mondolfo Ferro 5-102461A

Mondolfo Ferro Trigon 4 Evolution · 2008 · Tekening 3 · positie 503

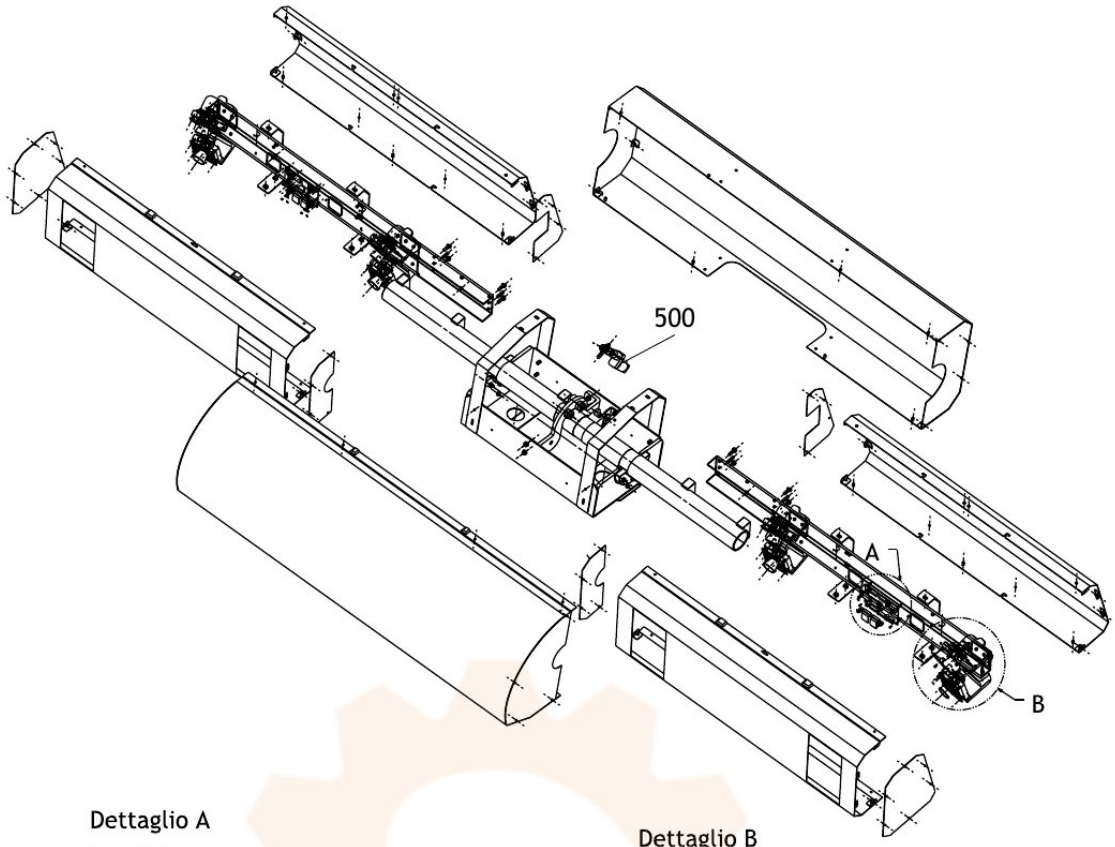

Dettaglio A
Detail A

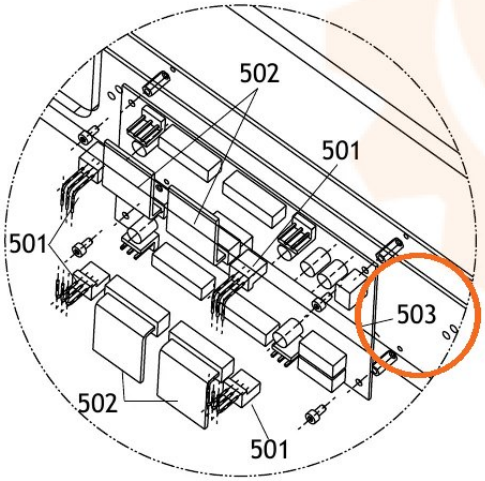

Dettaglio B
Detail B

