Draaipunt | Mondolfo Ferro CT-B-4000001

Mondolfo Ferro Startline SL20 · 2022 · Tekening 57 · positie 2

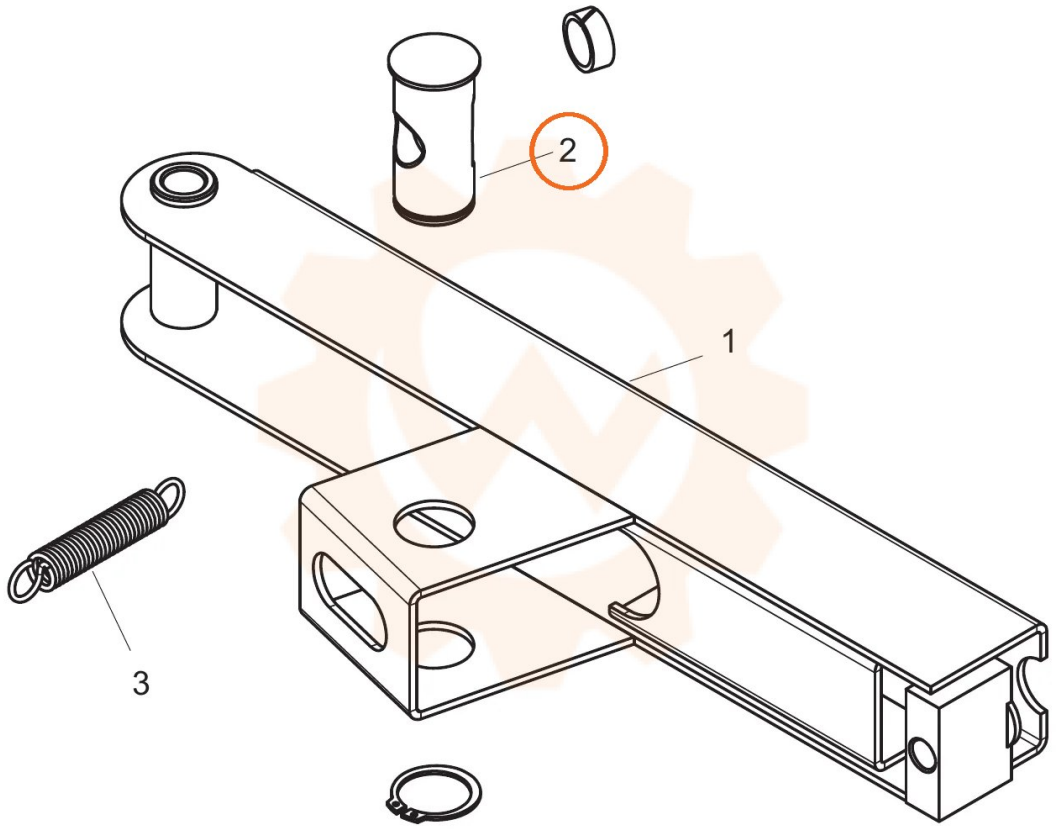
2
1
3