Geluiddemper G.1/8 | Mondolfo Ferro 3-00181

Mondolfo Ferro MT6450 - MT6650 · 2025 · Overzichtstekening · positie 2 (2 keer op deze tekening)

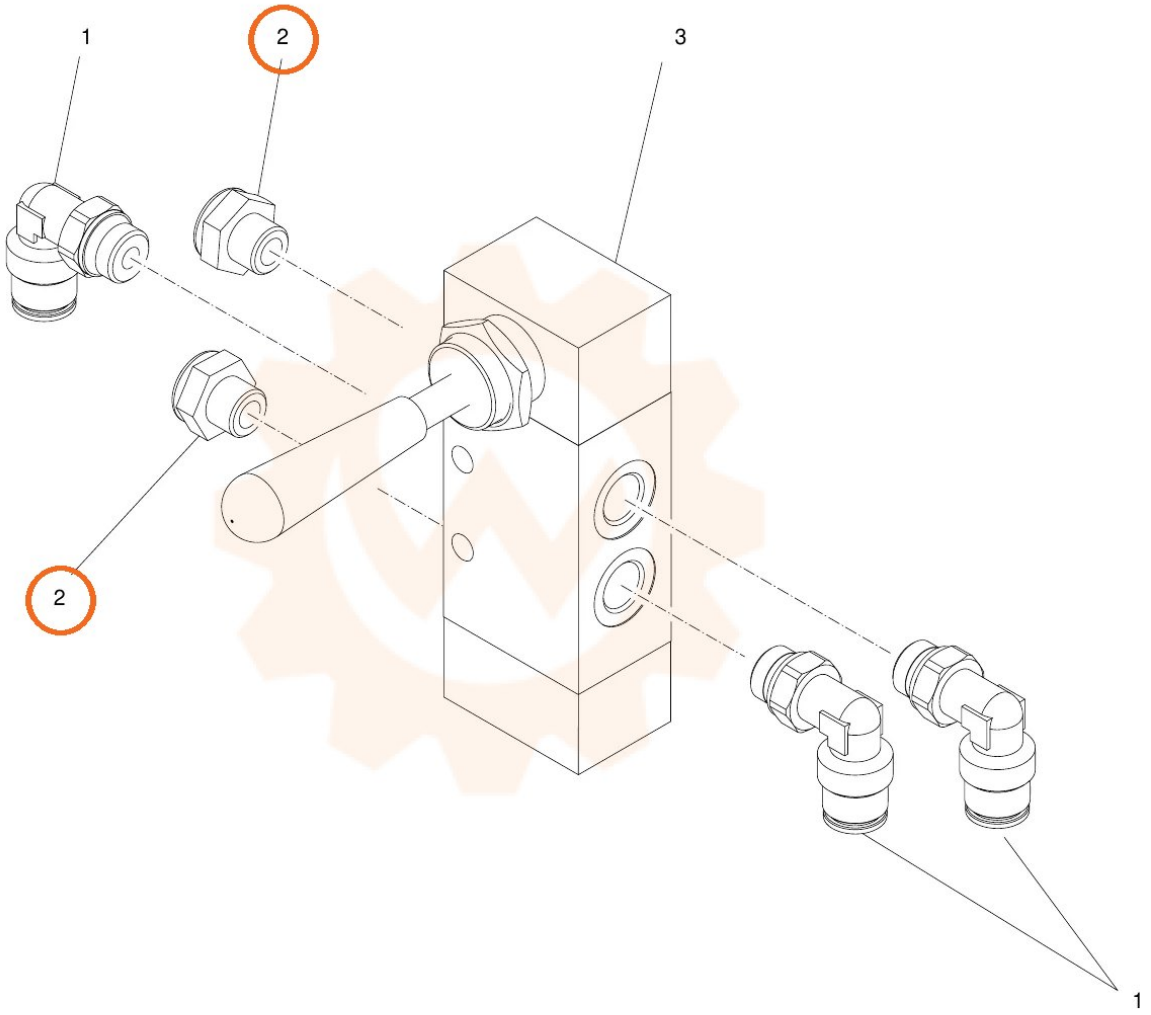
1
2
3
2
1