Sluitring | Mondolfo Ferro 428636A

Mondolfo Ferro TC975XD TI · 2025 · Overzichtstekening · positie 8 (2 keer op deze tekening)

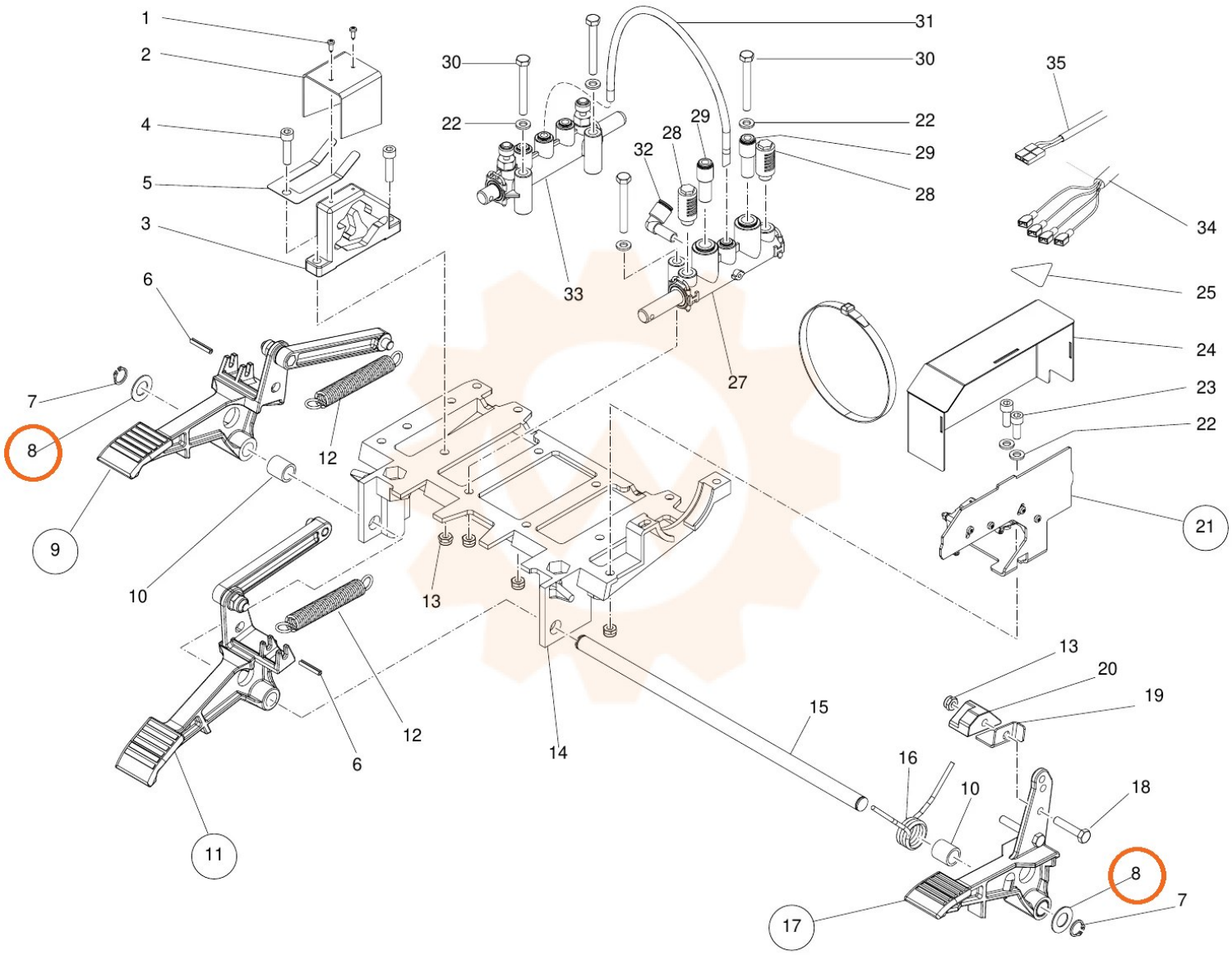
1
2
4
5
3
6
7
8
9
10
11
12
13
14
15
16
17
18
19
20
21
22
23
24
25
27
28
29
30
31
32
33
34
35