Zeskantmoer M14 | Mondolfo Ferro 2-00941

Mondolfo Ferro Aquila Rapax · 2025 · Tekening 35 · positie 12

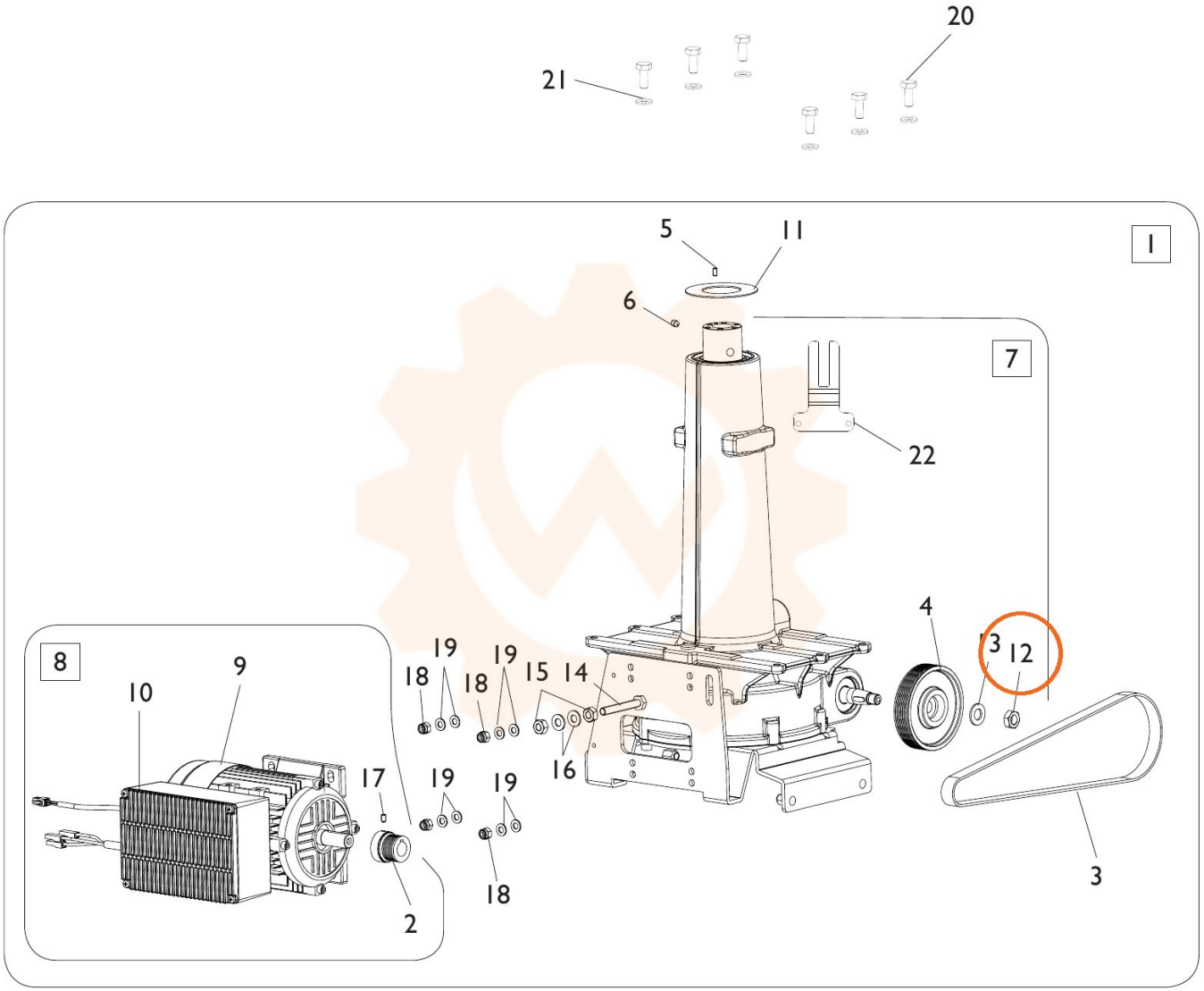
20
21
1
5
11
6
7
22
4
13
12
8
9
10
19
18
19
18
15
14
16
17
19
19
18
2
3