STAFFA VETTURA 10-19” - STAFFA CAMION 17,5-25”
CAR BRACKET 10-19” - TRUCK BRACKET 17,5-25”

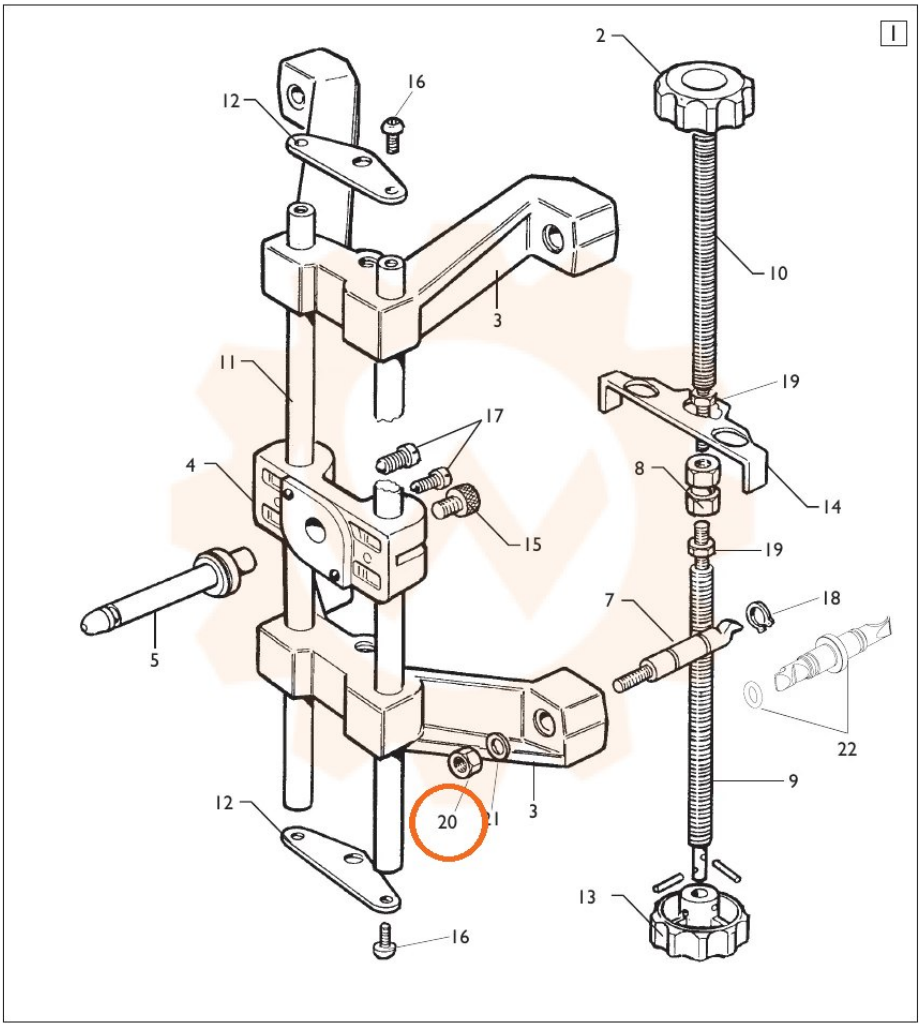

TORNA AL COMPLESSIVO
RETURNS TO OVERALL