Dop D. 13 | Mondolfo Ferro 4206406

Mondolfo Ferro TBE155 · 2018 UP TO S/N MRD300905K · Tekening 5 · positie 64

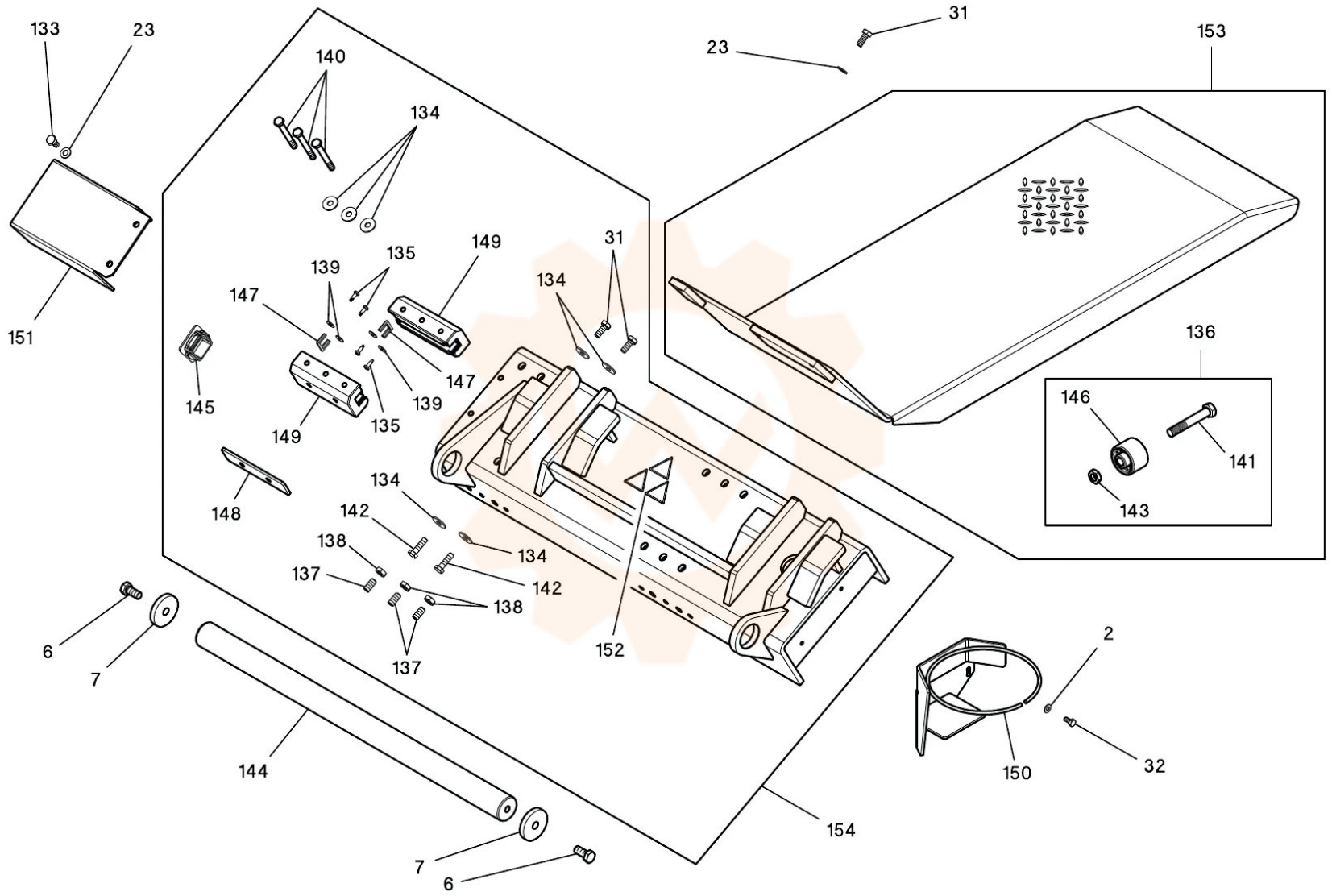
133
23
140
134
31
23
153
151
149
135
139
147
134
31
147
139
135
149
145
136
146
141
143
148
134
142
138
134
137
142
138
137
152
6
7
2
144
150
32
154
7
6