202-3 3-armig trekker met draaibare, omkeerbaar trekhaken, tot 300 mm klembereik, 260 mm spandiepte



BESCHRIJVING

De 3-armige trekker met draaibare en omkeerbare trekhaken wordt gebruikt voor het centrisch trekken van lagers, tandwielen en schijven in alle gangbare maten voor Ambacht, werkplaats en Industrie. Hiermee kan elk onderdeel worden losgemaakt dat op een as zit en van buiten vrij toegankelijk is. De draaibare trekhaken met verstelbare spandiepte zijn aan beide zijden toepasbaar. Afhankelijk van de uitvoering verschilt de klauwvorm. De 3-armige constructie garandeert een gelijkmatige lastverdeling en daardoor een bijzonder zekere grip op het af te trekken onderdeel.

TOEPASSINGSGEBIED

Voor het centrisch trekken van lagers, tandwielen en schijven in alle gangbare maten voor Ambacht, werkplaats en Industrie.

VOORDEEL

- Verstelbare en 180° draaibare trekhaken voor de individuele aanpassing van de spandiepte
- Draaibare trekhaken bieden talrijke instelmogelijkheden
- Trekhaken met verschillende klauwvormen voor flexibel werken
- Klauwuiteinde met sleuf biedt houvast voor de schroef als extra ondersteuning bij het trekken.
- Het 3-armig ontwerp zorgt voor een gelijkmatige krachtverdeling en maakt grotere trekkrachten mogelijk
- Veilig opzetten van de spindel dankzij de draaibare spindelpunt, zowel op gladde oppervlakken als bij centreringen (Switch Technology)
- Anti-slipinrichting aan de spindelkop voor veilig werken met Sleutels
- Uitloop van de spindel ter bescherming van de Schroefdraad

OPERATIE

De trekhaken van buiten tegen het af te trekken onderdeel plaatsen.

De klauwen onder het onderdeel zwenken.

De spindel ter fixatie handmatig op druk trekken.

De Zeskant aan de spindelkop met een ratel of een steekringsleutel in beweging zetten totdat het onderdeel los is.

APPLICATIE AFBEELDING

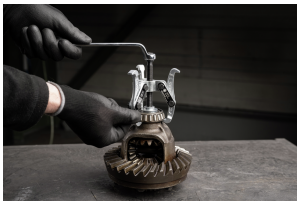

DETAILAFBEELDING



STAMGEGEVENS

GTIN [GTIN]	4021176027338
Land van herkomst	DE
Materiaal	Gereedschapsstaal
Serie	202
Brutogewicht [kg]	6,775 kg
Inhoud van de verpakking	1 deel
Verpakkingswet	PAPPE PAP 21
Wereldwijde verkoopbaarheid	Ja (REACH, RoHS, POP, PROP65, TSCA)

ONDERDELEN

- 202-3-260-S_3 trekhaken (set)
- 202-3-T_Brug
- 626280_Spindel
- 626300_Spindel

3-armig trekker met draaibare, omkeerbaar trekhaken, tot 300 mm klembereik, 260 mm spandiepte

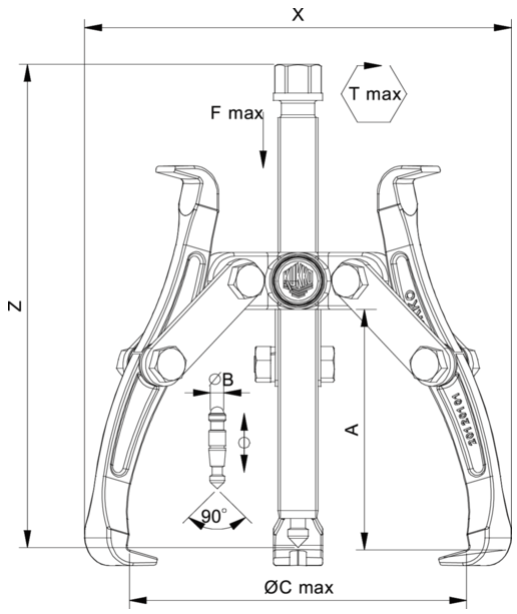

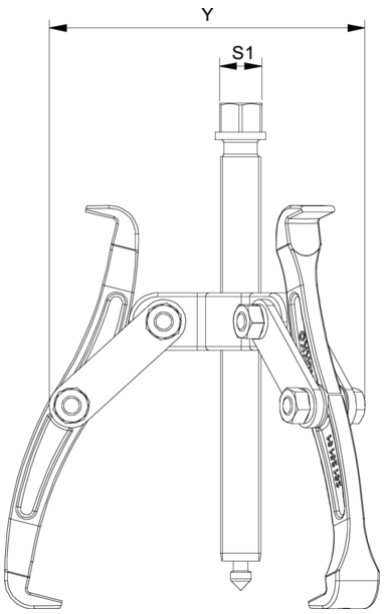

Afkorting	Attribuut	Wert
X	Totale breedte [mm]	330 mm
Y	Totale diepte [mm]	330 mm
Z	Totale hoogte [mm]	330 mm
A	Klemdiepte buiten aftrekken [mm]	260 mm
S1	Breedte over vlakken [mm]	27 mm
Cmin	Spanwijdte buiten aftrekken (min.) [mm]	0 mm
Cmax	Spanbreedte buiten aftrekken (max.) [mm]	300 mm
K	Dikte van de haakwortel aan de punt (klauwdikte K) [mm]	5 mm
J	Haakbasisbreedte (klauwbreedte J) [mm]	26 mm
O	Bruikbare haakbasisdiepte (bruikbare klauwdiepte O) [mm]	20 mm
H	Totale haakworteldiepte (totale klauwdiepte H) [mm]	35 mm
L	Totale klauwdikte (L+1mm) (klauwafstand tot basisoppervlak) [mm]	12 mm
Emin	Spanbreedte binnenverlenging (min.) [mm]	112 mm
Tmax	Max. koppel [Nm]	250 Nm
Fmax	Maximale trekkracht [t]	10 t
Fmax	Max. trekkracht [kN]	100 kN

Afkorting	Attribuut	Wert
X	Totale breedte [mm]	330 mm
Y	Totale diepte [mm]	330 mm
Z	Totale hoogte [mm]	330 mm
A	Klemdiepte buiten aftrekken [mm]	260 mm
S1	Breedte over vlakken [mm]	27 mm
Cmin	Spanwijdte buiten aftrekken (min.) [mm]	0 mm
Cmax	Spanbreedte buiten aftrekken (max.) [mm]	300 mm
K	Dikte van de haakwortel aan de punt (klauwdikte K) [mm]	5 mm
J	Haakbasisbreedte (klauwbreedte J) [mm]	26 mm
O	Bruikbare haakbasisdiepte (bruikbare klauwdiepte O) [mm]	20 mm
H	Totale haakworteldiepte (totale klauwdiepte H) [mm]	35 mm
L	Totale klauwdikte (L+1mm) (klauwafstand tot basisoppervlak) [mm]	12 mm
Emin	Spanbreedte binnenverlenging (min.) [mm]	112 mm
Tmax	Max. koppel [Nm]	250 Nm
Fmax	Maximale trekkracht [t]	10 t
Fmax	Max. trekkracht [kN]	100 kN

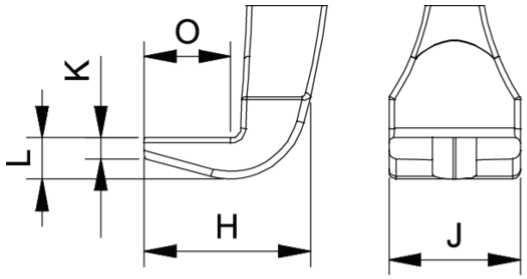

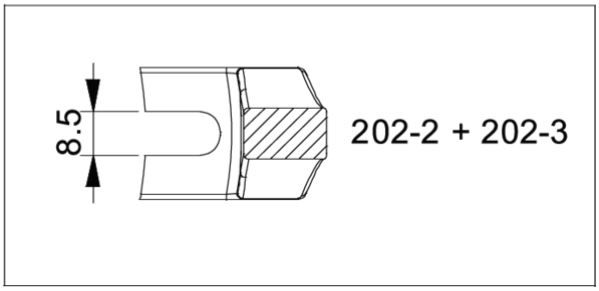

Afkorting	Attribuut	Wert
X	Totale breedte [mm]	330 mm
Y	Totale diepte [mm]	330 mm
Z	Totale hoogte [mm]	330 mm
A	Klemdiepte buiten aftrekken [mm]	260 mm
S1	Breedte over vlakken [mm]	27 mm
Cmin	Spanwijdte buiten aftrekken (min.) [mm]	0 mm
Cmax	Spanbreedte buiten aftrekken (max.) [mm]	300 mm
K	Dikte van de haakwortel aan de punt (klauwdikte K) [mm]	5 mm
J	Haakbasisbreedte (klauwbreedte J) [mm]	26 mm
O	Bruikbare haakbasisdiepte (bruikbare klauwdiepte O) [mm]	20 mm
H	Totale haakworteldiepte (totale klauwdiepte H) [mm]	35 mm
L	Totale klauwdikte (L+1mm) (klauwafstand tot basisoppervlak) [mm]	12 mm
Emin	Spanbreedte binnenverlenging (min.) [mm]	112 mm
Tmax	Max. koppel [Nm]	250 Nm
Fmax	Maximale trekkracht [t]	10 t
Fmax	Max. trekkracht [kN]	100 kN

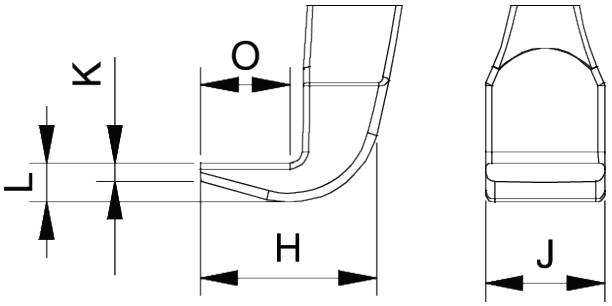

Afkorting	Attribuut	Wert
X	Totale breedte [mm]	330 mm
Y	Totale diepte [mm]	330 mm
Z	Totale hoogte [mm]	330 mm
A	Klemdiepte buiten aftrekken [mm]	260 mm
S1	Breedte over vlakken [mm]	27 mm
Cmin	Spanwijdte buiten aftrekken (min.) [mm]	0 mm
Cmax	Spanbreedte buiten aftrekken (max.) [mm]	300 mm
K	Dikte van de haakwortel aan de punt (klauwdikte K) [mm]	5 mm
J	Haakbasisbreedte (klauwbreedte J) [mm]	26 mm
O	Bruikbare haakbasisdiepte (bruikbare klauwdiepte O) [mm]	20 mm
H	Totale haakworteldiepte (totale klauwdiepte H) [mm]	35 mm
L	Totale klauwdikte (L+1mm) (klauwafstand tot basisoppervlak) [mm]	12 mm
Emin	Spanbreedte binnenverlenging (min.) [mm]	112 mm
Tmax	Max. koppel [Nm]	250 Nm
Fmax	Maximale trekkracht [t]	10 t
Fmax	Max. trekkracht [kN]	100 kN