Pen | Mondolfo Ferro 1350248

Mondolfo Ferro LT 03 Mctc · 2025 · Tekening 4 · positie 202 (3 keer op deze tekening)

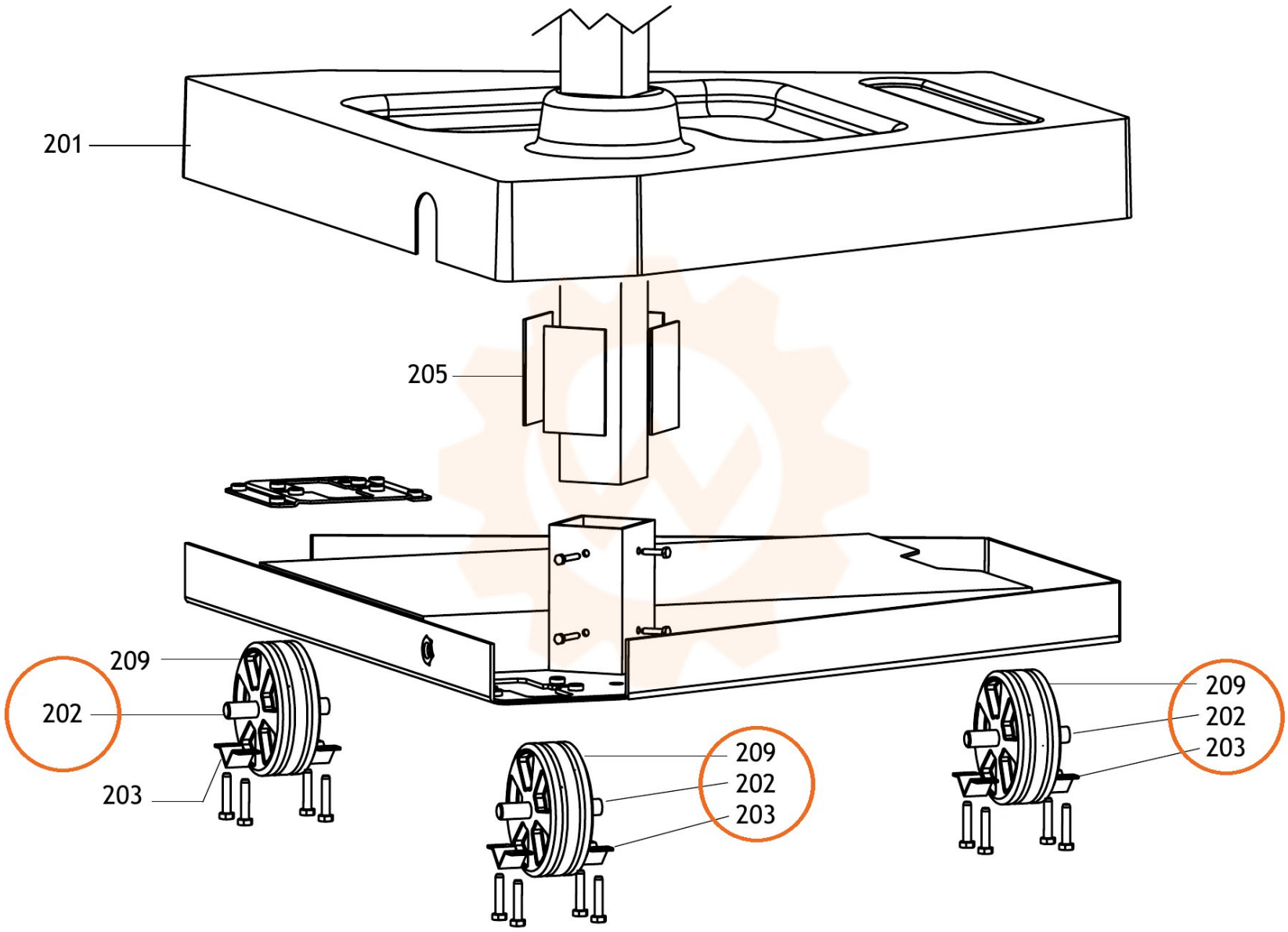
201
205
209
202
203
209
202
203
209
202
203