Afstandsprintplaat (a) | Mondolfo Ferro B-31-1300002

Mondolfo Ferro Startline S380 · 2022 · Tekening 32 · positie 16

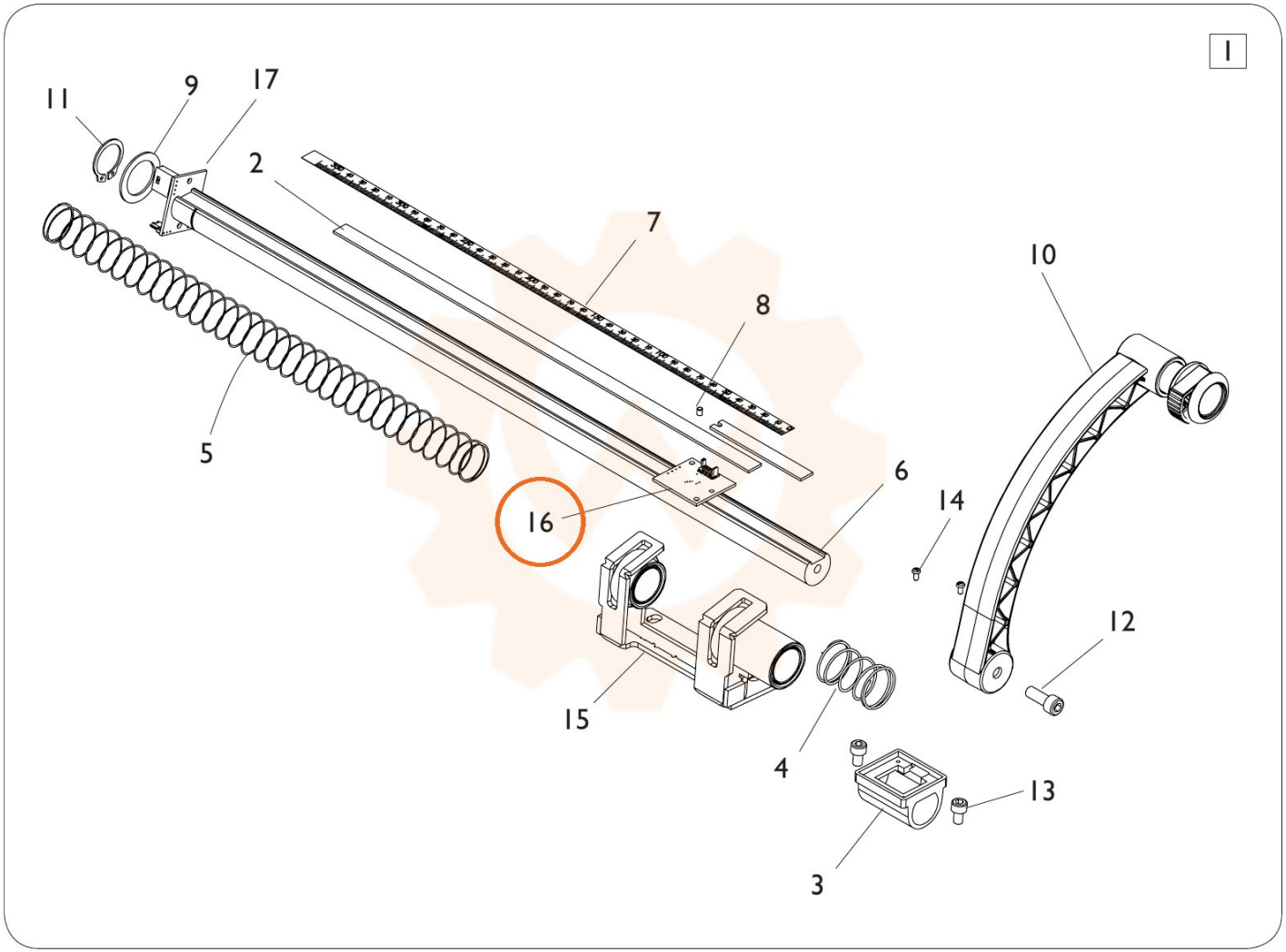
1
11
9
17
2
7
8
10
5
16
6
14
12
15
4
13
3