Borgring inwendig D. 55 | Mondolfo Ferro 2-71597

Mondolfo Ferro TB120 · 2020 · Tekening 4 · positie 12

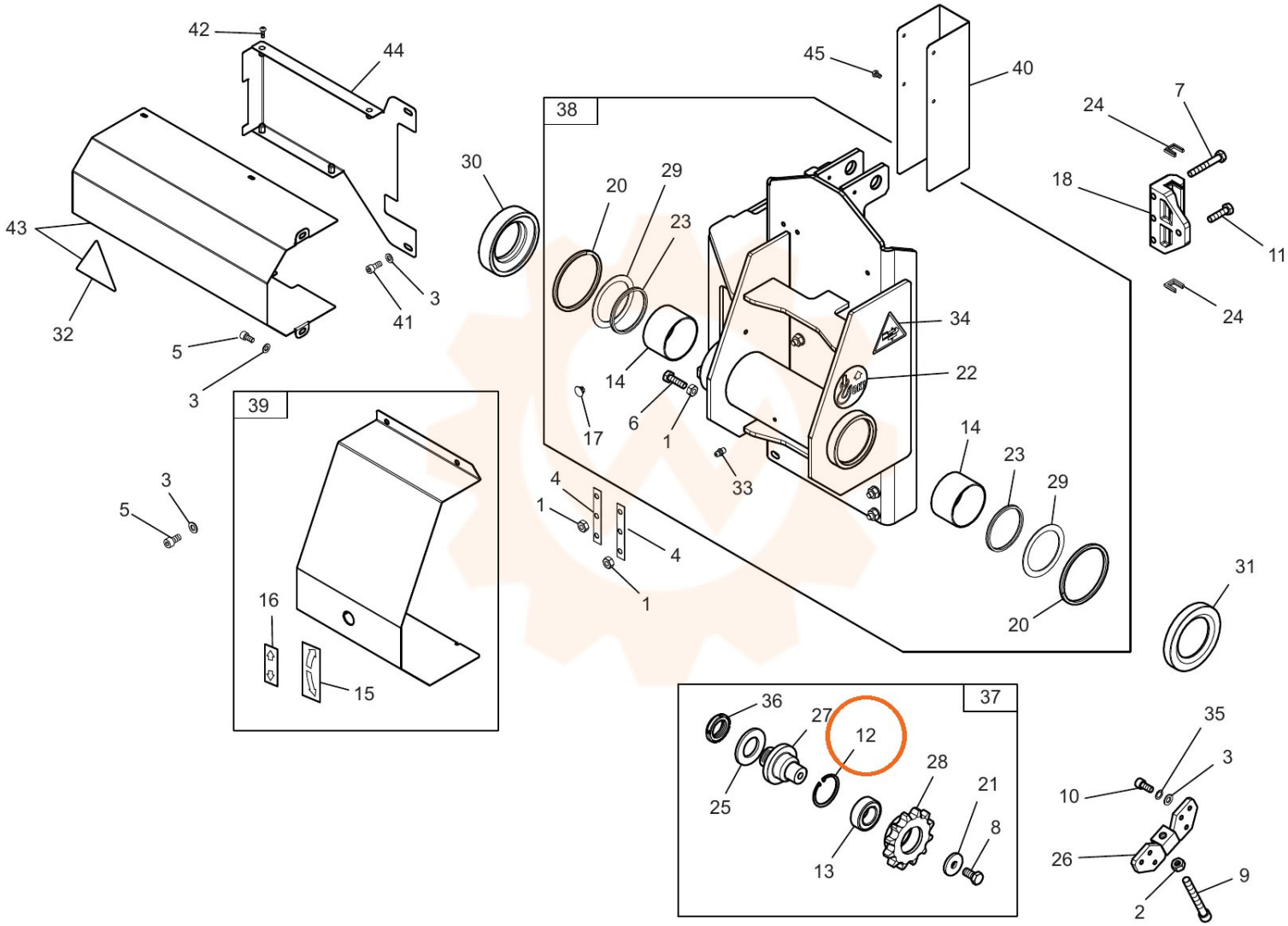
42
44
45
40
38
24
7
30
20
29
23
18
11
43
3
41
32
5
3
34
24
14
22
6
1
17
14
23
29
39
33
3
5
4
1
4
1
31
16
20
15
37
36
27
12
35
3
28
21
10
25
8
26
13
9
2