O-ring | Mondolfo Ferro 421875

Mondolfo Ferro MT2680 - 2700 · 2006 · Tekening 3 · positie C20

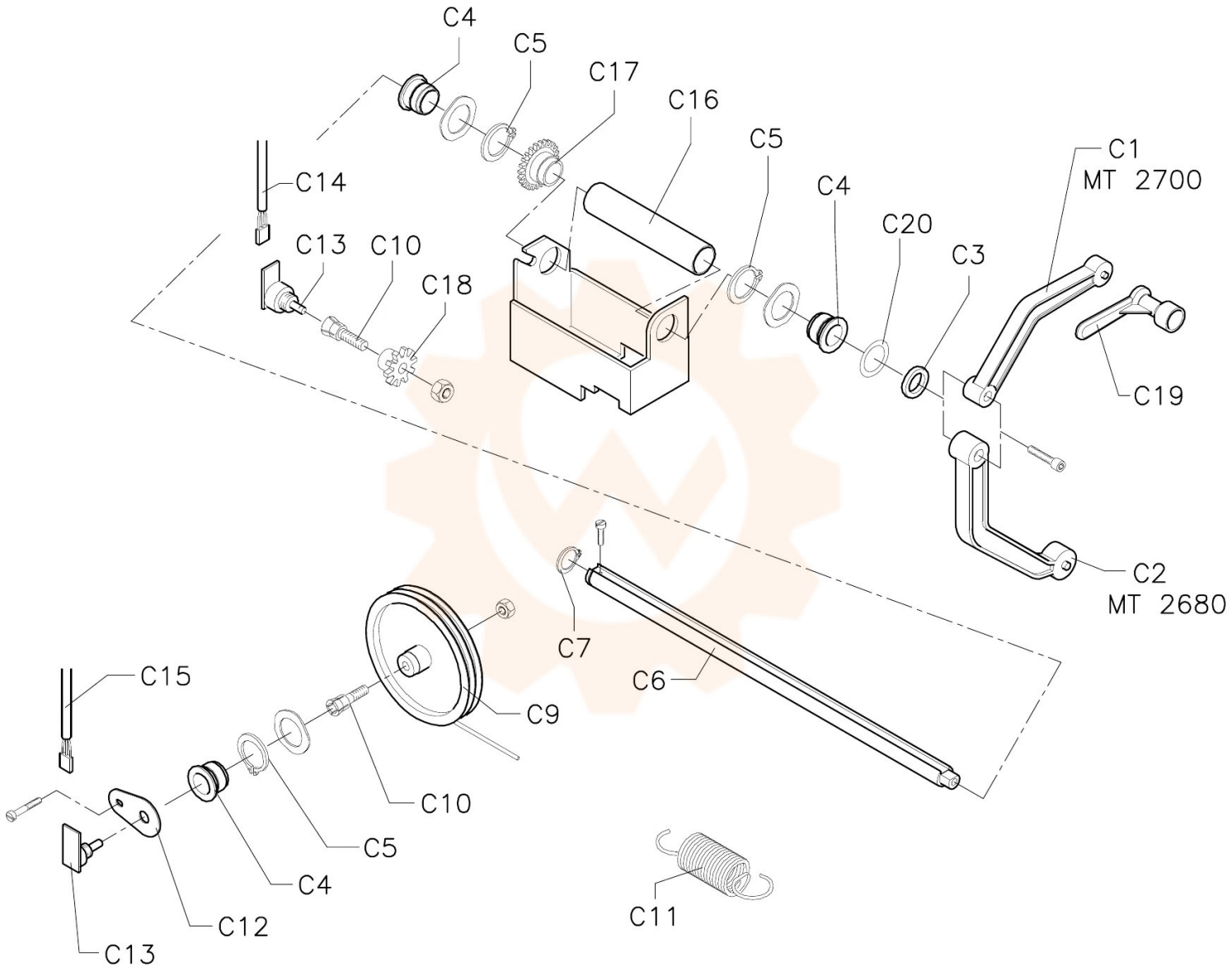

Onderdelentekening Mondolfo Ferro · Workshopparts B.V. · workshopparts.nl · artikelnummer 904445