Persblok | Mondolfo Ferro H-80-1001000

Mondolfo Ferro Helper HTB24 · 2019 · Overzichtstekening · positie 9

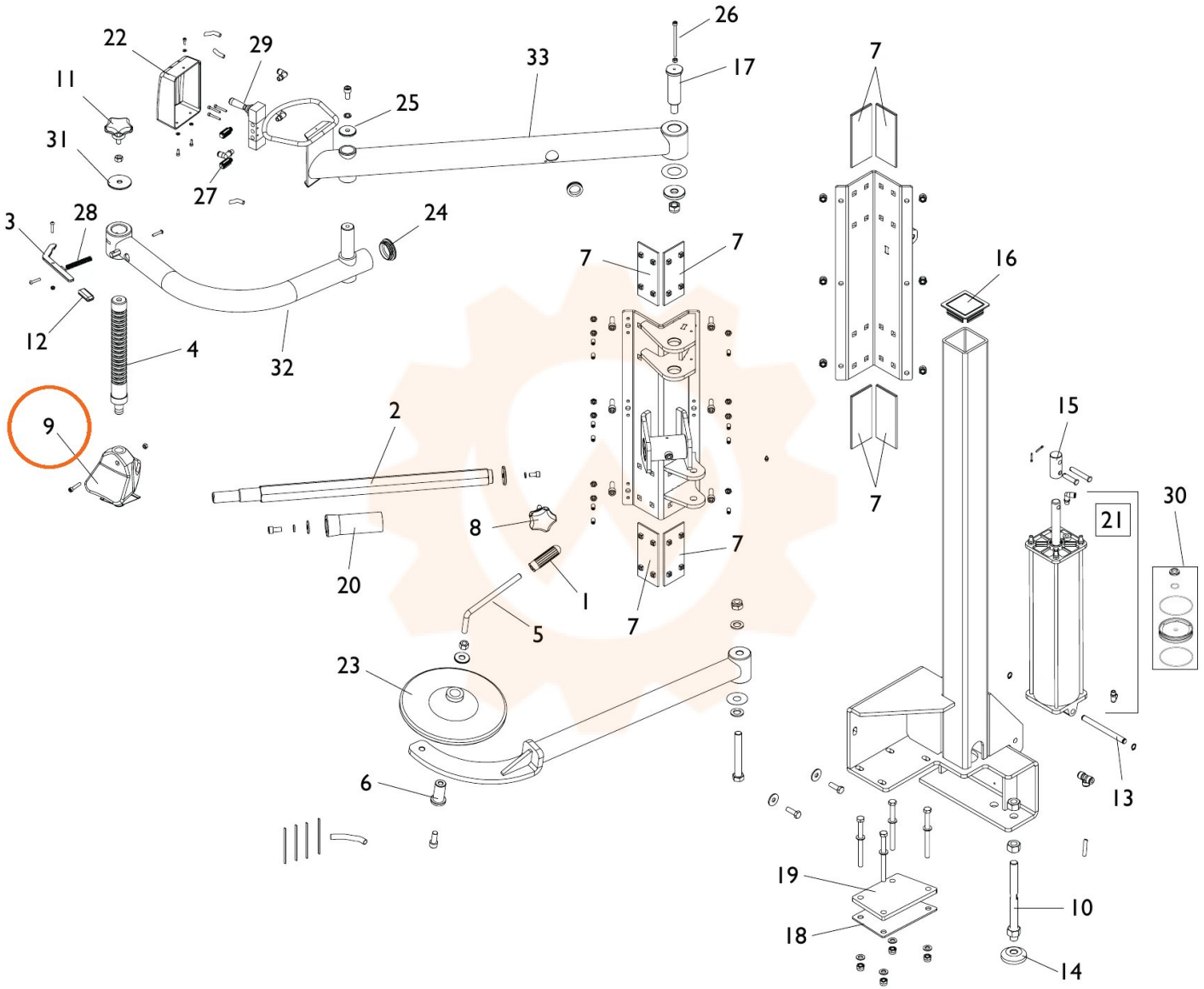

22
29
26
33
17
11
25
31
27
3
28
24
7
7
7
16
12
4
32
9
2
15
7
30
21
8
7
20
1
7
5
23
6
13
19
10
18
14