GRUPPO COMANDO BRACCIO ORIZZ.
GROUP CONTROL HORIZONTAL ARM

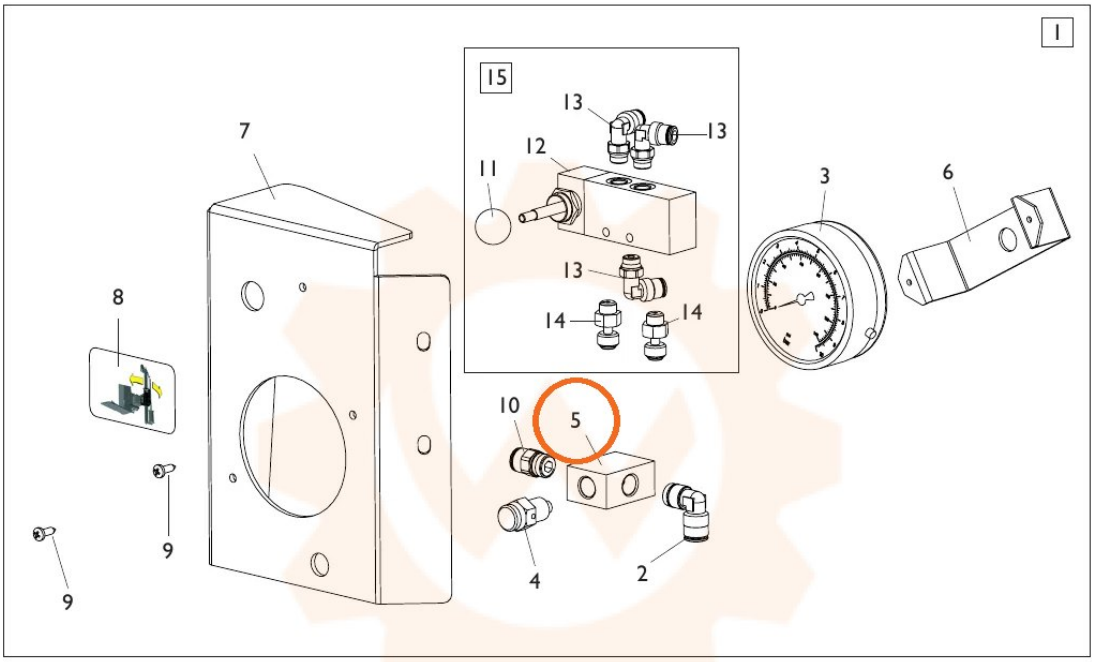

TORNA AL COMPLESSIVO
RETURNS TO OVERALL