Inbus bolkopbout M6 x 8 | Mondolfo Ferro 2-02151

Sice S78E · 2017 · Ec pedal · positie 8 (2 keer op deze tekening)

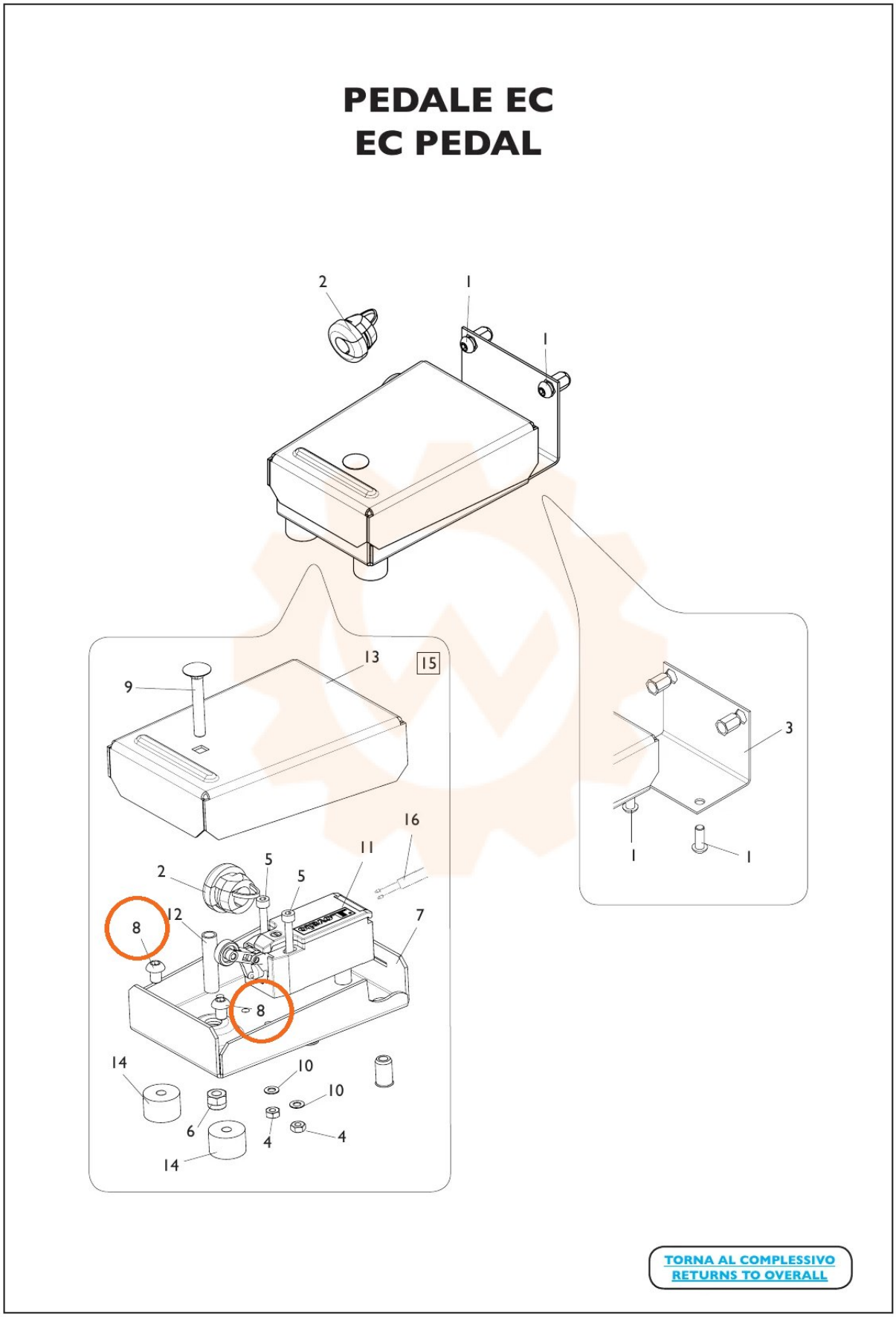

Onderdelentekening Mondolfo Ferro · Workshopparts B.V. · workshopparts.nl · artikelnummer 902985