Zelfcentrerende pen | Mondolfo Ferro 3009956

Mondolfo Ferro TB125 · 2017 · Tekening 5 · positie 141

VERSIONE PRODOTTA FINO ALLA MATR. MIA216488
VERSION PRODUCED UP TO S/N MIA216488

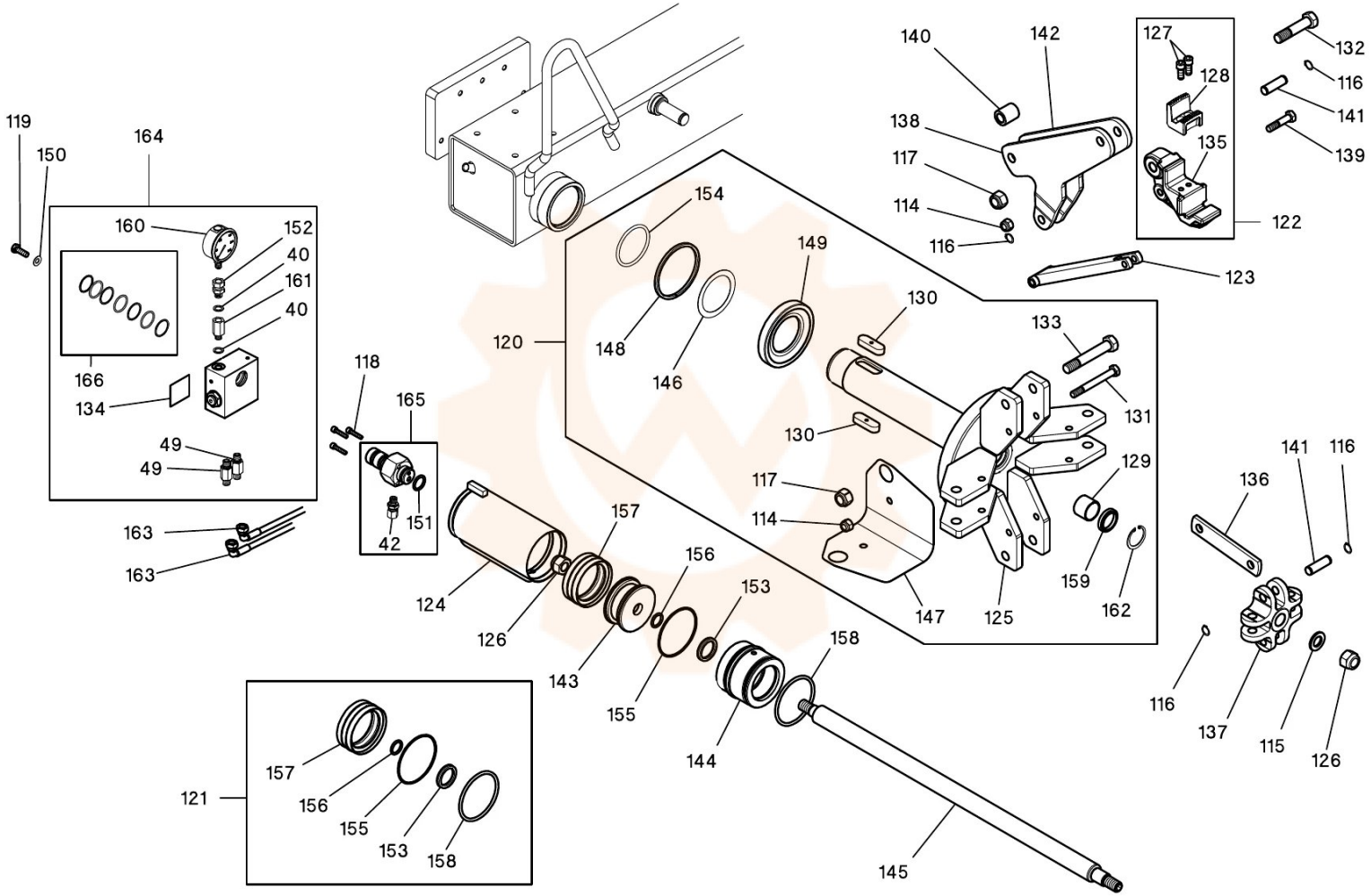

Onderdelentekening Mondolfo Ferro · Workshopparts B.V. · workshopparts.nl · artikelnummer 900774