Klep | Mondolfo Ferro 3-00371

Mondolfo Ferro Super RM Mini · 2023 · Overzichtstekening · positie 1

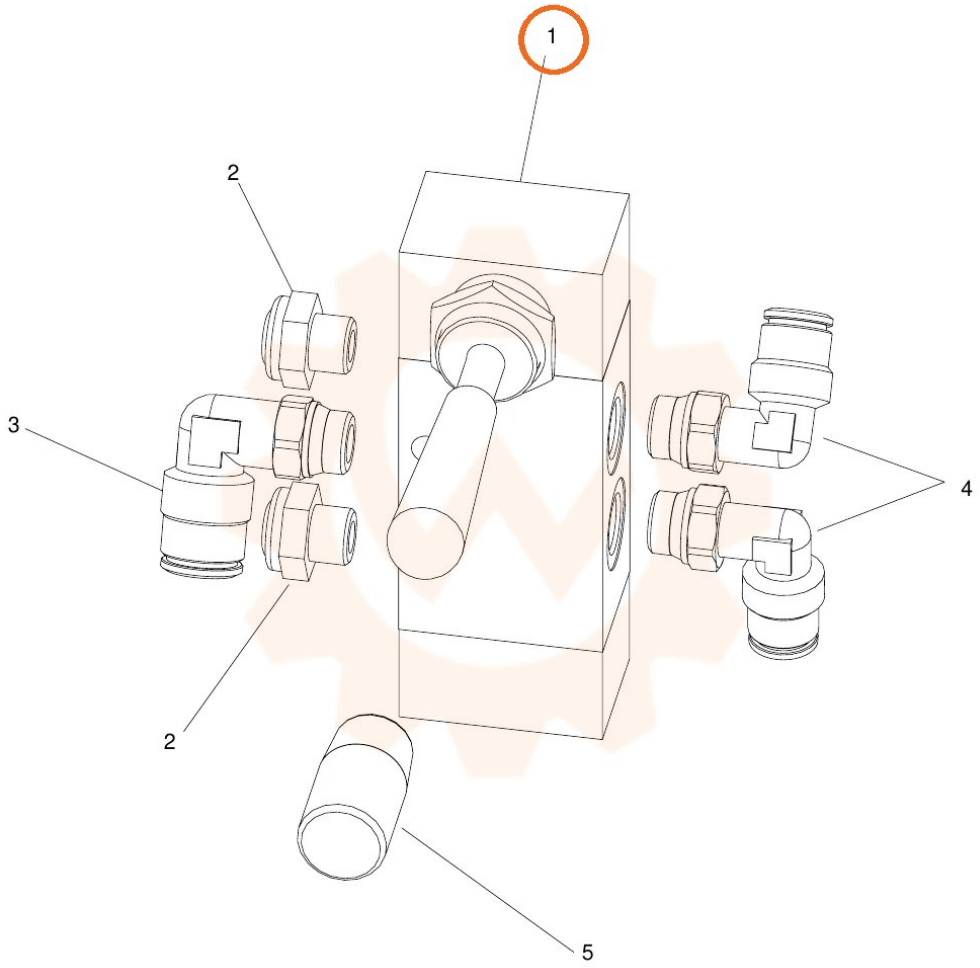
1
2
3
4
2
5