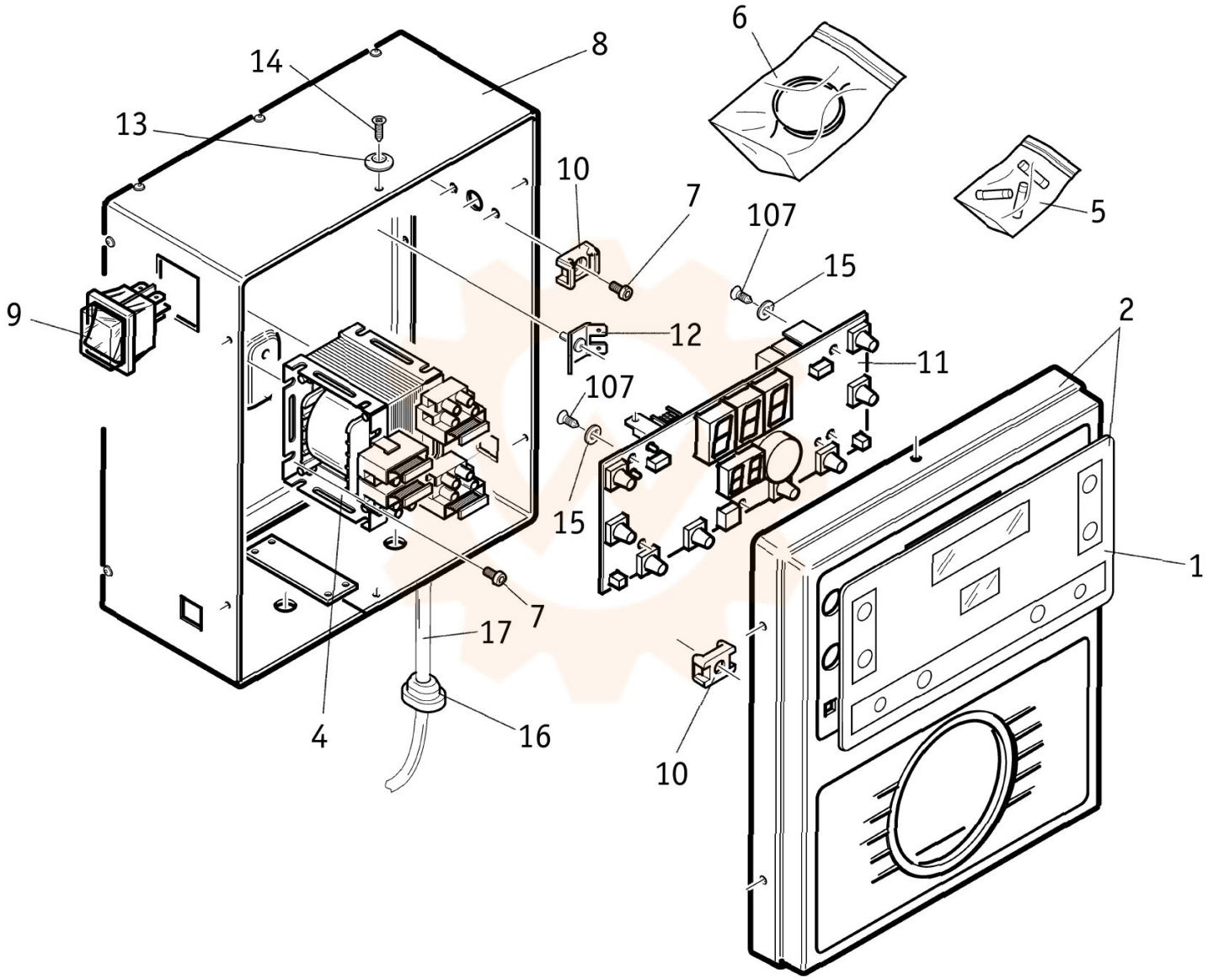
6
8
14
13
10
7
107
15
5
9
12
2
11
107
15
1
7
17
4
16
10