Rek | Mondolfo Ferro 4-111868

Mondolfo Ferro Titan P 235 · 2013 · Tekening 2 · positie 18

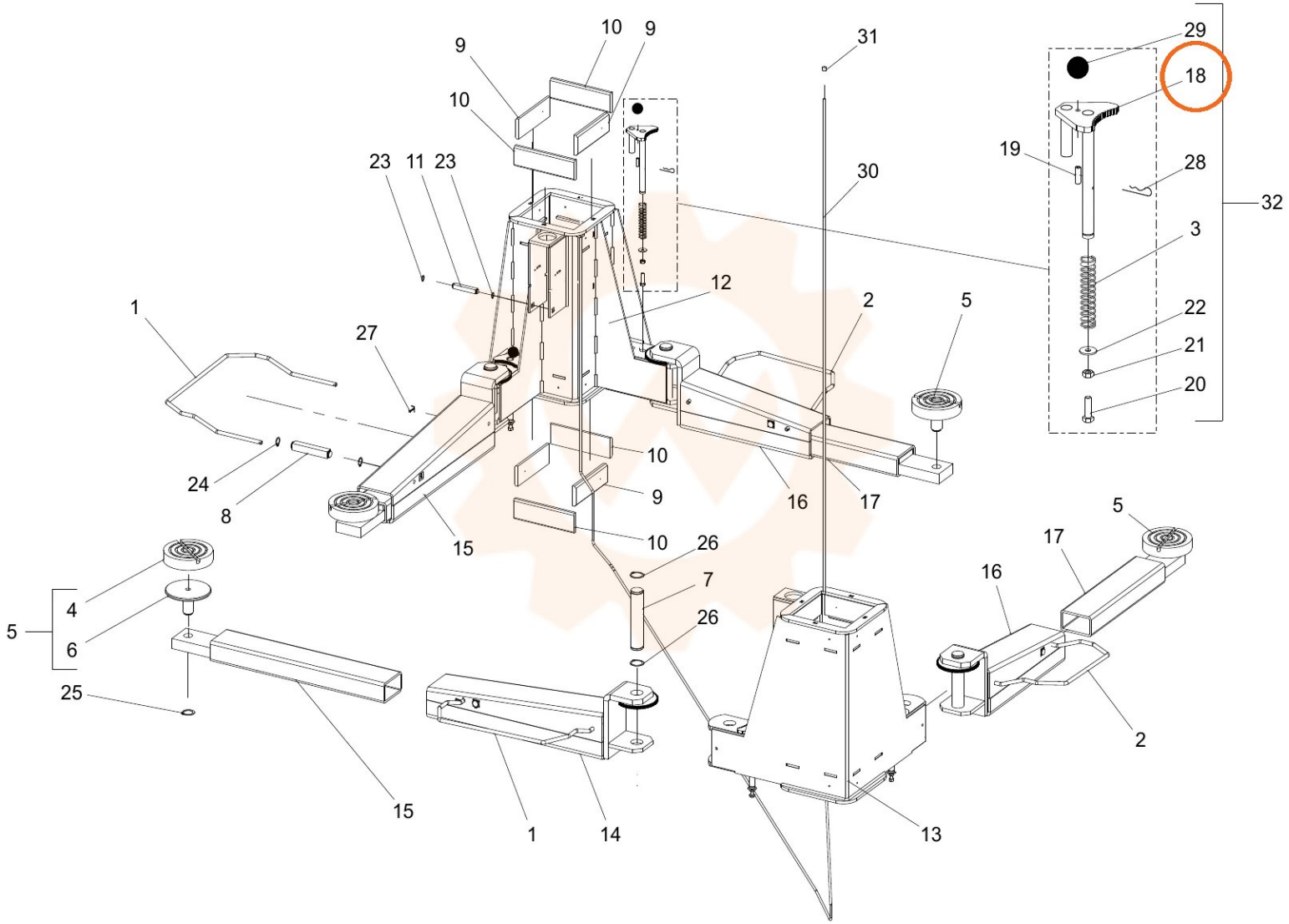

1
2
3
4
5
6
7
8
9
10
11
12
13
14
15
16
17
18
19
20
21
22
23
24
25
26
27
28
29
30
31
32