Borgmoer M8 | Mondolfo Ferro 2-01137

Mondolfo Ferro TBE155 Super · 2026 · Overzichtstekening · positie 15

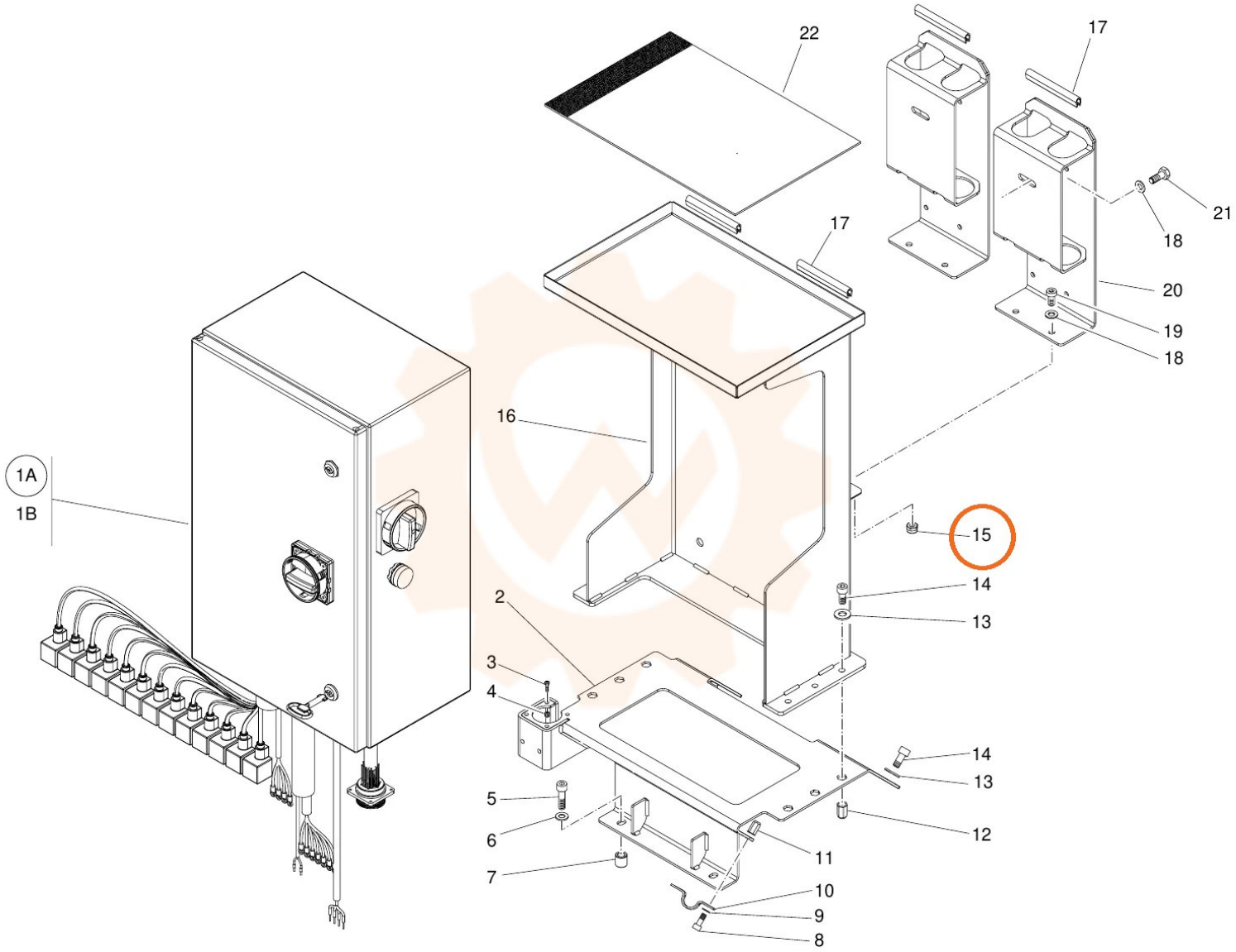
22
17
17
21
18
20
19
18
16
1A
1B
15
14
13
2
3
4
14
13
5
6
12
11
7
10
9
8