Hydraulische klep | Mondolfo Ferro G4195094

Mondolfo Ferro Titan PI240 R · 2009 · Tekening 5 · positie 522

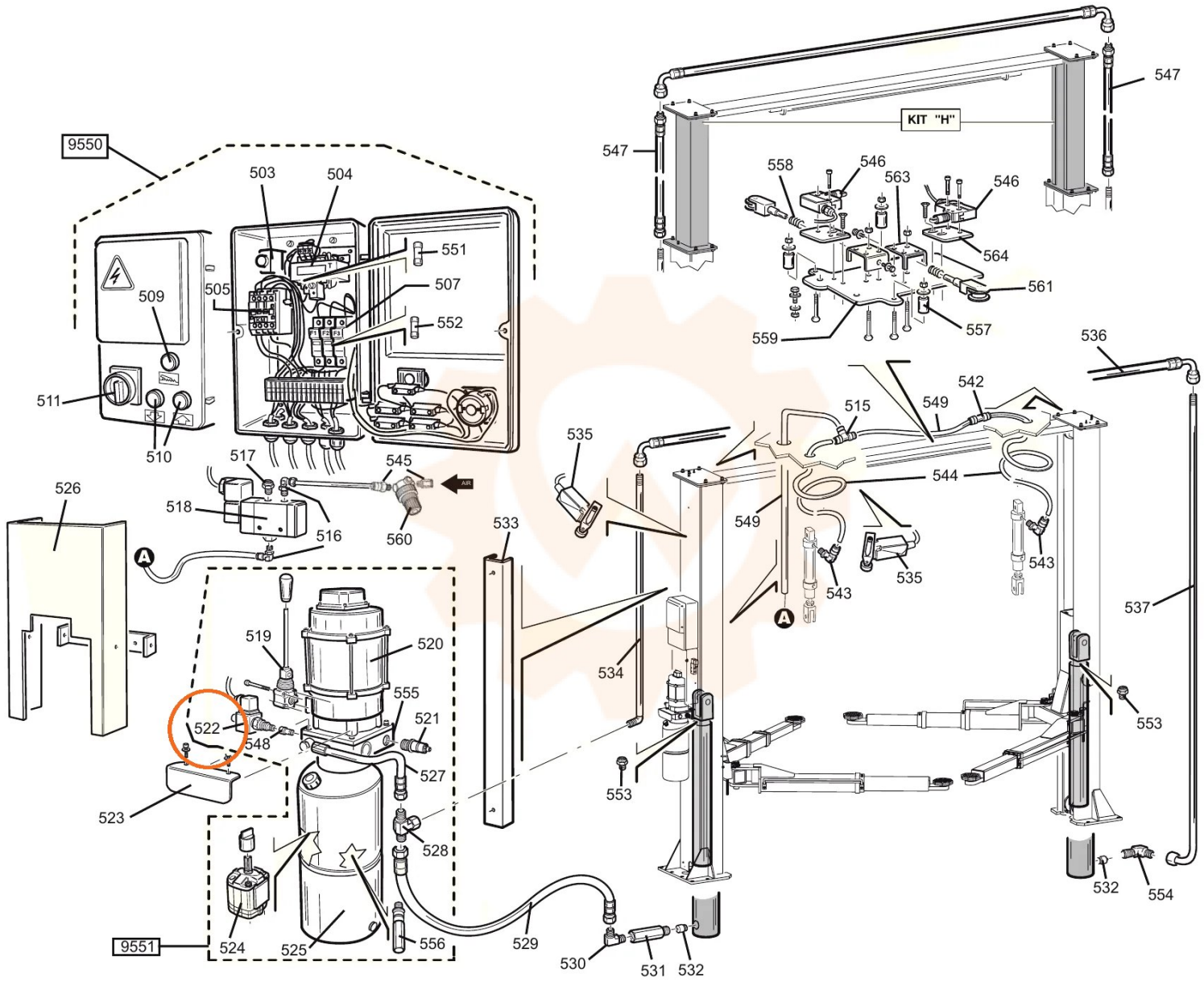

Onderdelentekening Mondolfo Ferro · Workshopparts B.V. · workshopparts.nl · artikelnummer 904149