GRUPPO PREMITALLONE
BEAD DEPRESSOR GROUP

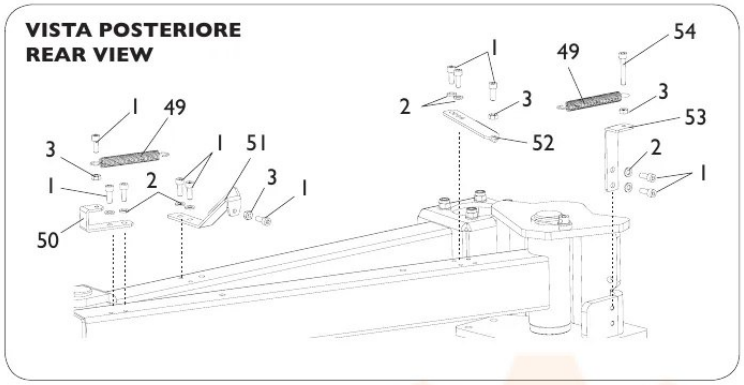

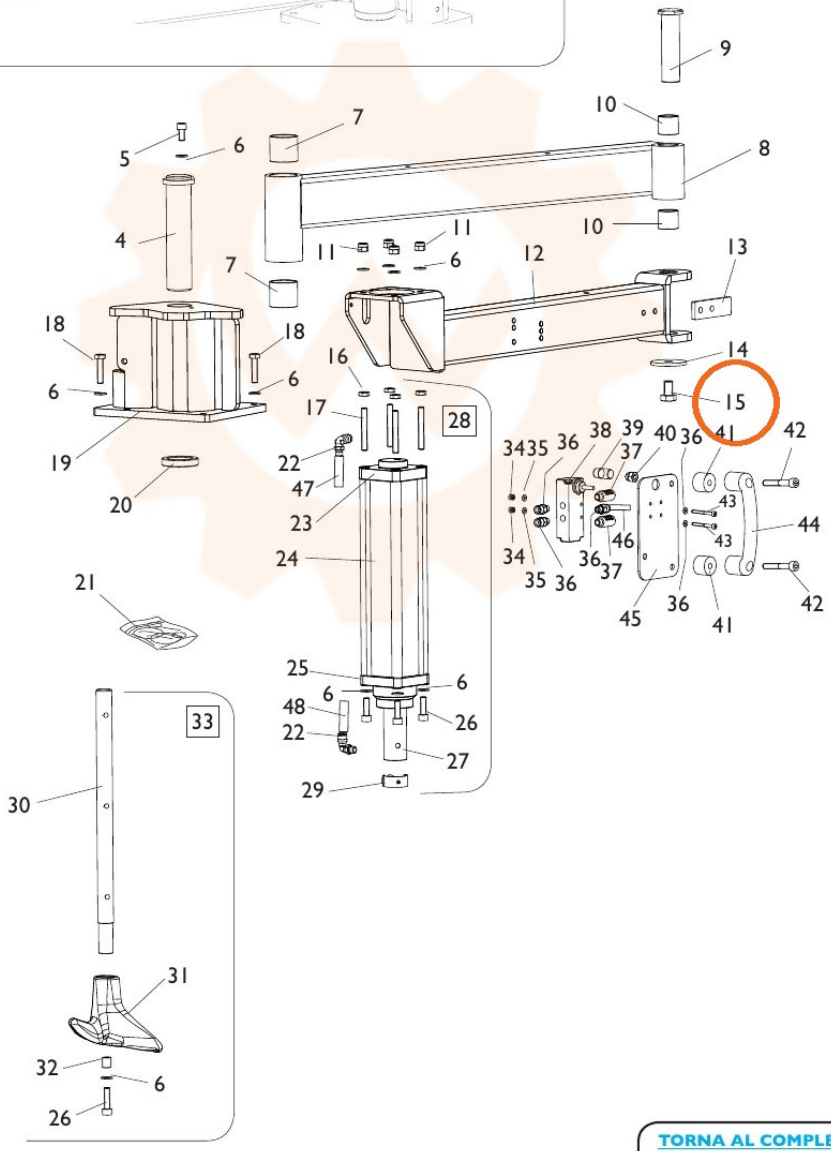

TORNA AL COMPLESSIVO
RETURNS TO OVERALL