140-1 Micro trekker voor kleine delen, modelbouw, tot 10 mm klembereik, 10 mm spandiepte



BESCHRIJVING

De Micro-trekker wordt gebruikt voor het trekken van snelheidsmeterkabels, manometer, horloges en vergelijkbare onderdelen. Vooral in de modelbouw is de klein onderdelen trekker een handig en betrouwbaar gereedschap. Het handzame en ruimtebesparende model beschikt over smalle grijpbekken die bijzonder geschikt zijn voor krappe, slecht toegankelijke plekken. De vrij bewegende pen aan de T-greep zorgt voor comfortabel, eenhands vastdraaien van de spindel in zeer beperkte ruimte. De spindelpunt kan via een magnetische vergrendeling moeiteloos worden verwisseld.

TOEPASSINGSGEBIED

Voor het trekken van tachokabels, manometer, horloges en soortgelijke onderdelen.

VOORDEEL

- Geïntegreerde, vrij beweegbare pen aan de T-greep garandeert handmatige spindelaandrijving op de krapste plaatsen
- Handzame, compacte bouwvorm voor nauwkeurig werken in zeer krappe ruimtes
- Smalle grijpbekken bereiken zelfs de nauwste tussenruimten
- De magneetsluiting garandeert een snelle vervanging van de spindelpunt.

OPERATIE

Klembekken onder het af te trekken onderdeel schuiven.

De spindel ter fixatie handmatig op druk trekken.

T-greep aan de spindelkop in beweging zetten tot het onderdeel los is.

APPLICATIE AFBEELDING

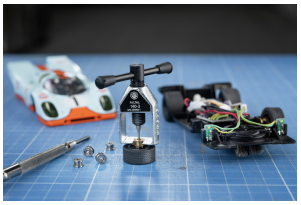

STAMGEGEVENS

GTIN [GTIN]	4021176266720
Land van herkomst	DE
Materiaal	Gereedschapsstaal
Serie	140
Brutogewicht [kg]	0,035 kg
Inhoud van de verpakking	1 deel
Verpakkingswet	Rezykkat rHDPE 61
Wereldwijde verkoopbaarheid	Ja (REACH, RoHS, POP, PROP65, TSCA)

ONDERDELEN

- 140-S-E_5 reservepunten

Micro trekker voor kleine delen, modelbouw, tot 10 mm klembereik, 10 mm spandiepte

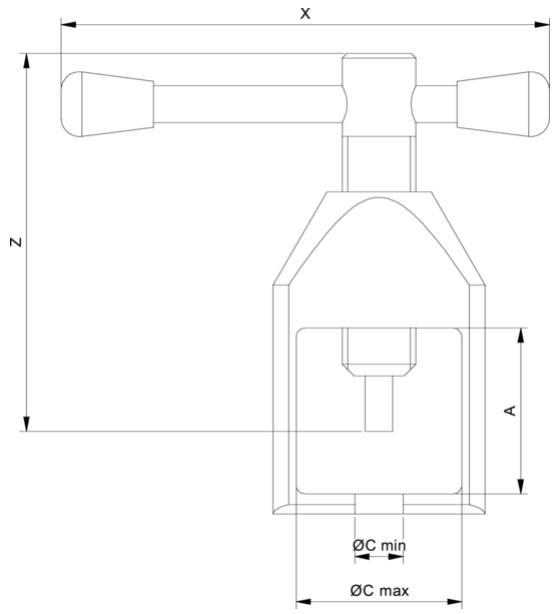

Afkorting	Attribuut	Wert
X	Totale breedte [mm]	50 mm
Y	Totale diepte [mm]	10 mm
Z	Totale hoogte [mm]	40 mm
A	Klemdiepte buiten aftrekken [mm]	10 mm
Cmin	Spanwijdte buiten aftrekken (min.) [mm]	2,5 mm
Cmax	Spanbreedte buiten aftrekken (max.) [mm]	10 mm
K	Dikte van de haakwortel aan de punt (klauwdikte K) [mm]	1 mm
H	Totale haakworteldiepte (totale klauwdiepte H) [mm]	10 mm
L	Totale klauwdikte (L+1mm) (klauwafstand tot basisoppervlak) [mm]	1,2 mm
B	Diameter middelpunt [mm]	0,9, 1,3, 1,8

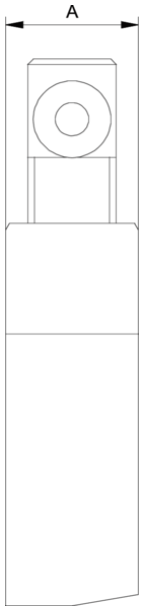

Afkorting	Attribuut	Wert
X	Totale breedte [mm]	50 mm
Y	Totale diepte [mm]	10 mm
Z	Totale hoogte [mm]	40 mm
A	Klemdiepte buiten aftrekken [mm]	10 mm
Cmin	Spanwijdte buiten aftrekken (min.) [mm]	2,5 mm
Cmax	Spanbreedte buiten aftrekken (max.) [mm]	10 mm
K	Dikte van de haakwortel aan de punt (klauwdikte K) [mm]	1 mm
H	Totale haakworteldiepte (totale klauwdiepte H) [mm]	10 mm
L	Totale klauwdikte (L+1mm) (klauwafstand tot basisoppervlak) [mm]	1,2 mm
B	Diameter middelpunt [mm]	0,9, 1,3, 1,8

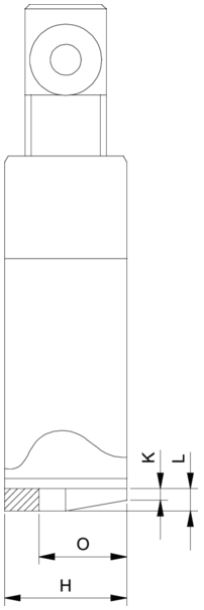

Afkorting	Attribuut	Wert
X	Totale breedte [mm]	50 mm
Y	Totale diepte [mm]	10 mm
Z	Totale hoogte [mm]	40 mm

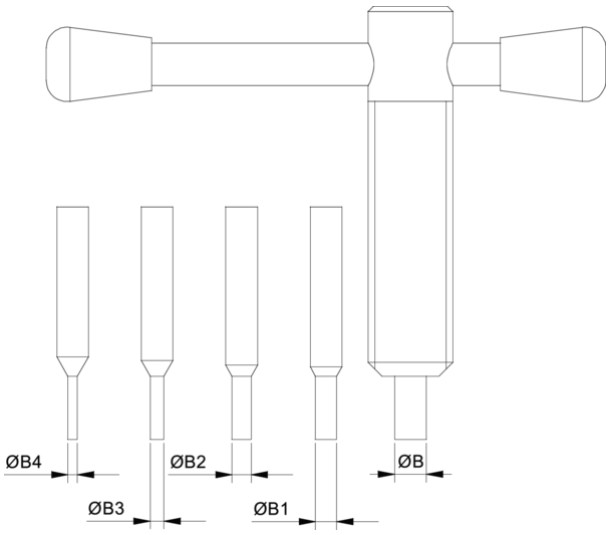

Afkorting	Attribuut	Wert
X	Totale breedte [mm]	50 mm
Y	Totale diepte [mm]	10 mm
Z	Totale hoogte [mm]	40 mm
A	Klemdiepte buiten aftrekken [mm]	10 mm
Cmin	Spanwijdte buiten aftrekken (min.) [mm]	2,5 mm
Cmax	Spanbreedte buiten aftrekken (max.) [mm]	10 mm

A	Klemdiepte buiten aftrekken [mm]	10 mm
Cmin	Spanwijdte buiten aftrekken (min.) [mm]	2,5 mm
Cmax	Spanbreedte buiten aftrekken (max.) [mm]	10 mm
K	Dikte van de haakwortel aan de punt (klauwdikte K) [mm]	1 mm
H	Totale haakworteldiepte (totale klauwdiepte H) [mm]	10 mm
L	Totale klauwdikte (L+1mm) (klauwafstand tot basisoppervlak) [mm]	1,2 mm
B	Diameter middelpunt [mm]	0,9, 1,3, 1,8

K	Dikte van de haakwortel aan de punt (klauwdikte K) [mm]	1 mm
H	Totale haakworteldiepte (totale klauwdiepte H) [mm]	10 mm
L	Totale klauwdikte (L+1mm) (klauwafstand tot basisoppervlak) [mm]	1,2 mm
B	Diameter middelpunt [mm]	0,9, 1,3, 1,8