Bedieningseenheid afstandmeter | Mondolfo Ferro B-73-1310000

Mondolfo Ferro Startline S1450 · 2022 · Tekening 25 · positie 13

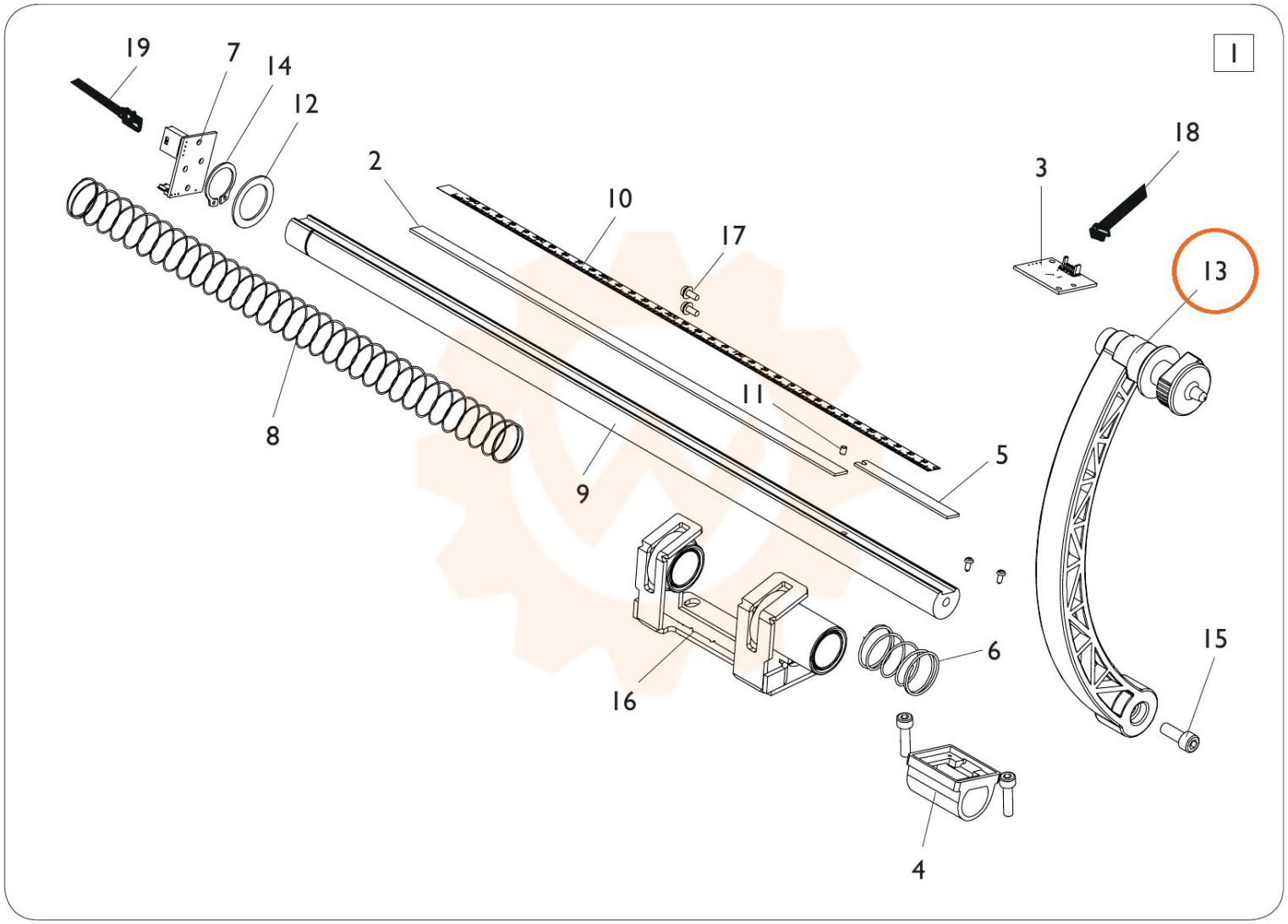
1
19
7
14
12
2
10
17
18
3
13
8
9
11
5
6
15
16
4