Korte afdrukschoen | Mondolfo Ferro 426388

Mondolfo Ferro TBE155 Super · 2026 · Overzichtstekening · positie 2

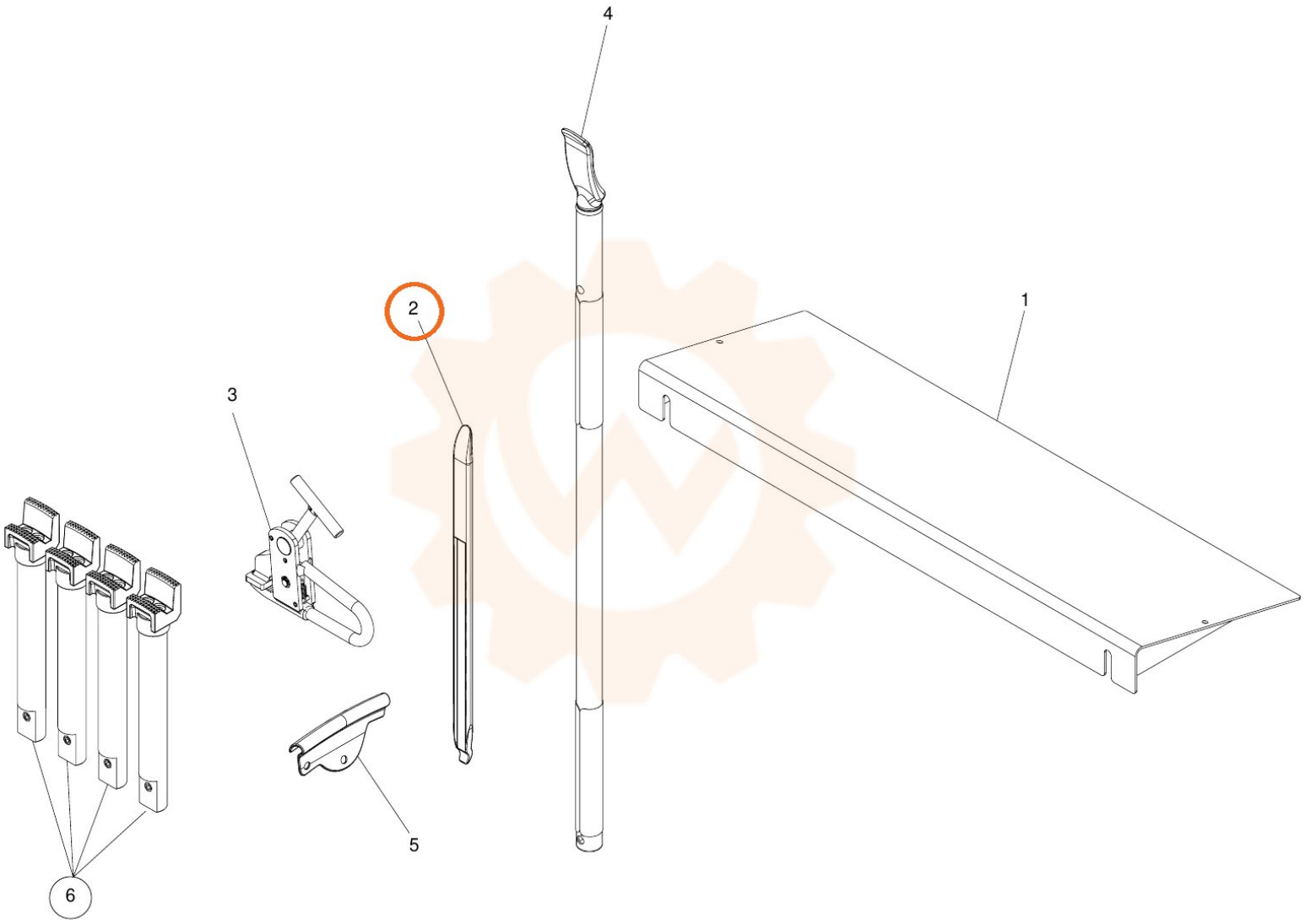
4
2
1
3
5
6